Tehnicki list

Pričvrsna spojnica 605, za srednja opterećenja, G

Broj artikla: 1018507

Dvostrana pričvrsna obujmica za kablove i cevi

*Veličine 7 do 12 nisu podobne za uređaj tza postavljanje tiplova.

St	čelik
G	galvanski pocinkovano

Matični podaci

Broj artikla	1018507
Tip	605 50 G
Oznaka 1	Pričvrsna obujmica
Oznaka 2	dvostruko presavijen
Proizvođač	OBO
Dimenzija	50mm
Materijal	Čelik
Površina	galvanski pocinkovano
Standard za površinu	EN ISO 19598 / EN ISO 4042
Najmanja prodajna jedinica	25
Jedinica količine	Komad
Težina	2,77 kg
Jedinica težine	kg/100 pari
CO2 otisak (GWP) od kolevke do kapije	0,0605 kg CO2e / 1 Komad

Tehnicki list

Pričvrsna spojnica 605, za srednja opterećenja, G

Broj artikla: 1018507

Dimenzije

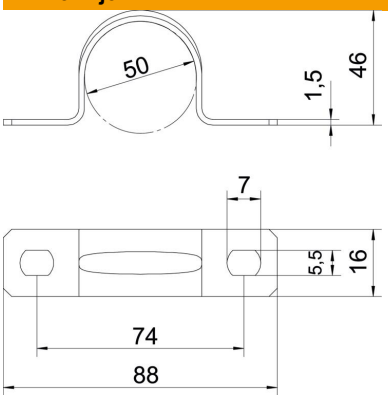

Dužina	88 mm
Širina	16 mm
Visina	46 mm
Dimenzija A	88 mm
Dimenzija B	74 mm
Dimenzija b	16 mm
Dimenzija D	50 mm
Dimenzija D	5,5 mm
Dimenzija E	7 mm
Dimenzija H	46 mm
Dimenzija t	1,5 mm

Tehnički podaci

Rastojanje od zida	ne
Broj kablova/cevi	1
Varijanta	dvostruko presavijeno
Vrsta pričvršćivanja	Rupa za navojno pričvršćivanje
za prečnik	50
Pogoduje za protivpožarnu oblast	ne
bez halogena	da
Omotano plastikom	ne
Veličina rupe	5,5 x 7
Debljina materijala	1,5 mm
Nominalni prečnik	50 mm
Usaglašeno sa ROHS	da
UL-postojani	da