Tehnicki list

Montažna šina, MS4141, prorez 22 mm, A2, bočna perforacija
Broj artikla: 1123018

C profilna šina za velika opterećenja, za individualnu instalaciju nosećih konstrukcija za npr. nosače kablova ili kao konzola za ormare sklopne opreme. Primenljiva i za postavljanje kablova, u spoju sa lučnim obujmicama sa U-stopom.

U 22

A2 Oplemenjeni čelik, nerđajući

2B svetlo, naknadno obrađeno

Matični podaci

Broj artikla	1123018
Tip	MSL4141PP6000A2
Oznaka 1	Profilna šina
Oznaka 2	sa bočn.perforacij,prorez 22mm
Proizvođač	OBO
Dimenzija	6000x41x41
Materijal	plemeniti čelik, nerđajući 1.4301
Površina Standard za površinu	svetlo, naknadno obrađeno
Najmanja prodajna jedinica	6
Jedinica količine	Metar
Težina	179,4 kg
Jedinica težine	kg/100 kom.
CO2 otisak (GWP) od kolevke do kapije	10,1806 kg CO2e / 1 Metar

Tehnicki list

Montažna šina, MS4141, prorez 22 mm, A2, bočna perforacija

Broj artikla: 1123018

Dimenzije

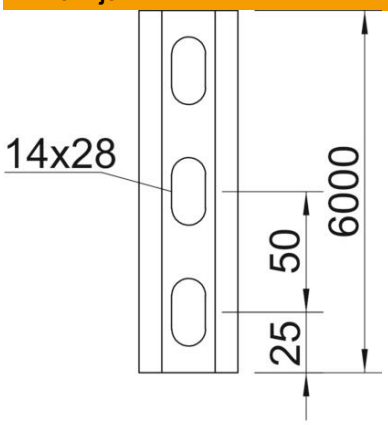

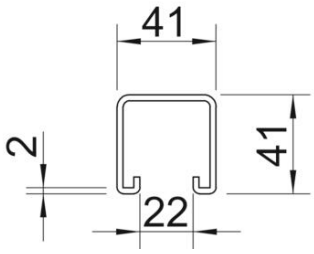

Dužina	6.000 mm
Širina	41 mm
Visina	41 mm
Dimenzija L	6.000 mm

Tehnički podaci

Može da se lomi	ne
Vrsta perforacija	3 strane perforirane
Varijanta	Jednostruki profil
Razmak perforacije po sredini	50 mm
Održavanje funkcionalnosti	ne
Veličina rupe	14x28
Debljina materijala	2 mm
S perforacijama	da
Sa nazubljenjem	da
Oblik profila	C-profil
Usaglašeno sa ROHS	da
Širina proreza	22 mm
Statička vrednost A	2,01 cm^2
Statička vrednost Iy	5,13 cm^4
Statička vrednost Iz	5,88 cm^4
Statička vrednost Wy	2,51 cm^3
Statička vrednost Wz	2,69 cm^3