Tehnicki list

Lučna obujmica, U-stopica 3 priključka

Broj artikla: 1174525

Telo obujmice, vijak i kontra ploča od toplo pocinkovanog čelika, potisna i kontra kadica od polipropilena, bez halogena, svetlosiva RAL 7035.

Isporuka kompletno sa kontra pločom i kontra kadicom.
Lučne obujmice 2056/U služe za sistematsko postavljanje kablova sa jednim vodom u mrežama naizmenične struje. Pošto se kod ovog načina postavljanja magnetna polja međusobno anuliraju, nema bojazni od zagrevanja pa mogu da se koriste čelične obujmice.2056/U odgovara za sve profilne šine sa širinom proreza 18 ili 22.

HALOGEN FREE CE 18 22 U

St čelik

FT toplo pocinkovano potapanjem

Matični podaci

Broj artikla	1174525
Tip	2056U-E40 FT
Oznaka 1	Lučna obujmica
Oznaka 2	za 3 provodnika, bez halogena
Proizvođač	OBO
Dimenzija	37-40mm
Materijal	Čelik
Površina	vruće pocinkano utapanjem
Standard za površinu	DIN EN ISO 1461
Najmanja prodajna jedinica	25
Jedinica količine	Komad
Težina	26 kg
Jedinica težine	kg/100 pari
CO2 otisak (GWP) od kolevke do kapije	0,6662 kg CO2e / 1 Komad

Tehnicki list

Lučna obujmica, U-stopica 3 priključka

Broj artikla: 1174525

Dimenzije

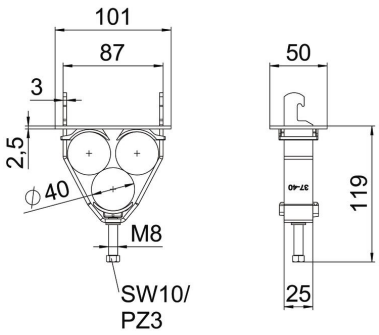

Dimenzija A	101 mm
Dimenzija B	87 mm
Dimenzija H	123 mm

Tehnički podaci

Broj kablova/cevi	3
za šine širine proreza (sa interva-lom) maks.	22 mm
za šine širine proreza (sa interva-lom) min.	18 mm
bez halogena	da
Prečnik kabla maks.	40 mm
Prečnik kabla min.	37 mm
Maks. Zatezni momenat	5 Nm
Sa plastičnim koritom	da
Sa metalnim koritom	ne
Način montaže	Profilna šina
Usaglašeno sa ROHS	da
Otporno na udarce	ne
Zatezna oblast D maks.	40 mm
Zatezna oblast D min.	37 mm
Dodatak površina	toplo pocinkovano
Dodatak materijal	Čelik
Sa kontrakoritom	da
Materijal korita	Plastika
Kvalitet materijala korita	Polipropilen
Materijal kontrakorita	Plastika