Tehnicki list

Lučna obujmica, H-stopa, 2-struka, metalno pritisno korito, A2

Broj artikla: 1186143

Lučna obujmica sa čekićastom stopom, metalno pritisno korito sa zaobljenim ivicama radi zaštite kabla. Za vertikalnu i horizontalnu montažu 2 pojedinačna kabla na C-profilnu šinu. Za širinu proreza 16 - 17 mm. Pomoću zavrtnja sa 1-strukim navojem pričvrstiti na pritisno korito, univerzalna šestostrana glava zavrtnja SW10, sa ravnim ili krstastim prorezom. Pogodno za montažu u zatvorenom i na otvorenom prostoru. Više kablova treba odvojiti dvostrukim koritom. Preporučuje se upotreba kontrakadice

16-17 H

A2 Oplemenjeni čelik, nerđajući

2B svetlo, naknadno obrađeno

Matični podaci

Broj artikla	1186143
Tip	BS-H2-M-46 A2
Oznaka 1	Lučna obujmica 2056
Oznaka 2	2-struka
Proizvođač	OBO
Dimenzija	40-46mm
Materijal	plemeniti čelik, nerđajući 1.4301
Površina Standard za površinu	svetlo, naknadno obrađeno
Najmanja prodajna jedinica	25
Jedinica količine	Komad
Težina	15,281 kg
Jedinica težine	kg/100 pari
CO2 otisak (GWP) od kolevke do kapije	1,0558 kg CO2e / 1 Komad

Tehnicki list

Lučna obujmica, H-stopa, 2-struka, metalno pritisno korito, A2

Broj artikla: 1186143

Dimenzije

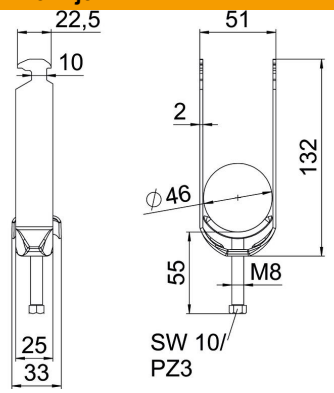

Dužina	25 mm
Širina	51 mm
Visina	132 mm
Debljina lima	2 mm
Dimenzija A	25 mm
Dimenzija B	51 mm
Dimenzija C	33 mm
Dimenzija G (mm)	M8
Dimenzija H	132 mm
Dimenzija L	55 mm
Dimenzija t	2 mm

Tehnički podaci

Broj kablova/cevi	2
za prečnik cevi maks.	46 mm
za prečnik cevi min.	40 mm
za šine širine proreza (sa intervalom) maks.	17 mm
za šine širine proreza (sa intervalom) min.	16 mm
Navoj	M8
bez halogena	da
Dužina spoljne dimenzije	33 mm
Maks. Zatezni momenat	5 Nm
Sa plastičnim koritom	ne
Sa metalnim koritom	da
Način montaže	Profilna šina
Usaglašeno sa ROHS	da
Širina proreza	10 mm
Zatezna oblast D maks.	46 mm
Zatezna oblast D min.	40 mm
Dodatak površina	netretirano
Dodatak materijal	nerajući čelik
Sa kontrakoritom	ne
Materijal korita	nerajući čelik
Kvalitet materijala korita	Nerđajući čelik 304 (1.4301)