Tehnicki list

Lučna obujmica, H-stopa, 1-struka, metalno pritisno korito, A2

Broj artikla: 1186176

Lučna obujmica sa čekićastom stopom, metalno pritisno korito sa zaobljenim ivicama radi zaštite kabla. Za vertikalnu i horizontalnu montažu jednog pojedinačnog kabla na C-šinu Za širinu proreza 16 - 17 mm. Pomoću zavrtnja sa 1-strukim navojem pričvrstiti na pritisno korito, univerzalna šestostrana glava zavrtnja SW10, sa ravnim ili krstastim prorezom. Pogodno za montažu u zatvorenom i na otvorenom prostoru. Preporučuje se upotreba kontrakadice

16-17 H E30 E60 E90 60 kA

A2 Oplemenjeni čelik, nerđajući

2B svetlo, naknadno obrađeno

Matični podaci

Broj artikla	1186176
Tip	BS-H1-M-76 A2
Oznaka 1	Lučna obujmica 2056
Proizvođač	OBO
Dimenzija	70-76mm
Materijal	plemeniti čelik, nerđajući 1.4301
Površina	svetlo, naknadno obrađeno
Standard za površinu	
Najmanja prodajna jedinica	10
Jedinica količine	Komad
Težina	18,3 kg
Jedinica težine	kg/100 pari
CO2 otisak (GWP) od kolevke do kapije	1,0191 kg CO2e / 1 Komad

Tehnicki list

Lučna obujmica, H-stopa, 1-struka, metalno pritisno korito, A2

Broj artikla: 1186176

Dimenzije

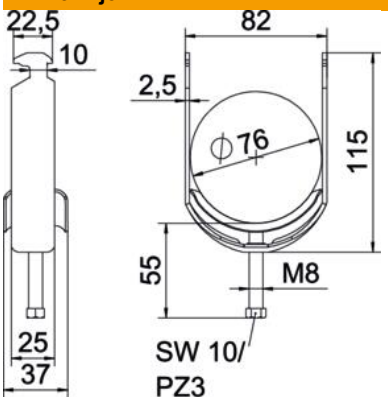

Dužina	25 mm
Širina	82 mm
Visina	115 mm
Debljina lima	2,5 mm
Dimenzija A	25 mm
Dimenzija B	82 mm
Dimenzija C	37 mm
Dimenzija G (mm)	M8
Dimenzija H	115 mm
Dimenzija L	55 mm
Dimenzija t	2,5 mm

Tehnički podaci

Broj kablova/cevi	1
Održavanje funkcionalnosti	da
za prečnik cevi maks.	76 mm
za prečnik cevi min.	70 mm
za šine širine proreza (sa intervalom) maks.	17 mm
za šine širine proreza (sa intervalom) min.	16 mm
Navoj	M8
bez halogena	da
Dužina spoljne dimenzije	37 mm
Maks. Zatezni momenat	5 Nm
Sa plastičnim koritom	ne
Sa metalnim koritom	da
Način montaže	Profilna šina
Usaglašeno sa ROHS	da
Širina proreza	10 mm
Zatezna oblast D maks.	76 mm
Zatezna oblast D min.	70 mm
Dodatak površina	netretirano
Dodatak materijal	nerajući čelik
Sa kontrakoritom	ne
Materijal korita	nerajući čelik
Kvalitet materijala korita	Nerđajući čelik 304 (1.4301)