Tehnicki list

Lučna obujmica, H-stopa, 2-struka, plastično potisno korito, FT

Broj artikla: 1186257

Lučna obujmica sa čekićastom stopom, plastično pritisno korito od polipropilena. Za vertikalnu i horizontalnu montažu 2 pojedinačna kabla na C-profilnu šinu. Za širinu proreza 16 - 17 mm. Pomoću zavrtnja sa 1-strukim navojem pričvrstiti na pritisno korito, univerzalna šestostrana glava zavrtnja SW10, sa ravnim ili krstastim prorezom. Pogodno za montažu u zatvorenom i na otvorenom prostoru. Više kablova treba odvojiti dvostrukim koritom. Preporučuje se upotreba kontrakadice

HALOGEN FREE · CE · 16-17 · H

St čelik

FT toplo pocinkovano potapanjem

Matični podaci

Broj artikla	1186257
Tip	BS-H2-K-58 FT
Oznaka 1	Lučna obujmica 2056
Oznaka 2	2-struka
Proizvođač	OBO
Dimenzija	52-58mm
Materijal	Čelik
Površina	vruće pocinkano utapanjem
Standard za površinu	DIN EN ISO 1461
Najmanja prodajna jedinica	50
Jedinica količine	Komad
Težina	21,4 kg
Jedinica težine	kg/100 pari
CO2 otisak (GWP) od kolevke do kapije	0,4381 kg CO2e / 1 Komad

Tehnicki list

Lučna obujmica, H-stopa, 2-struka, plastično potisno korito, FT
Broj artikla: 1186257

Dimenzije

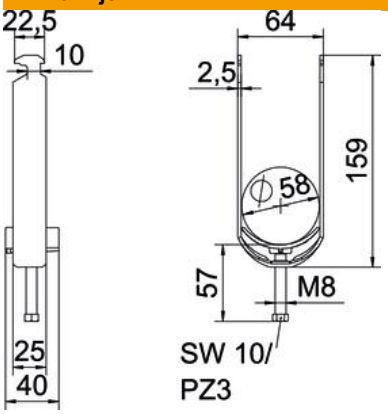

Dužina	25 mm
Širina	64 mm
Visina	159 mm
Debljina lima	2,5 mm
Dimenzija A	25 mm
Dimenzija B	64 mm
Dimenzija C	40 mm
Dimenzija G (mm)	M8
Dimenzija H	159 mm
Dimenzija L	58 mm
Dimenzija t	2,5 mm

Tehnički podaci

Broj kablova/cevi	2
za prečnik cevi maks.	58 mm
za prečnik cevi min.	52 mm
za šine širine proreza (sa intervalom) maks.	17 mm
za šine širine proreza (sa intervalom) min.	16 mm
Navoj	M8
bez halogena	da
Dužina spoljne dimenzije	40 mm
Maks. Zatezni momenat	5 Nm
Sa plastičnim koritom	da
Način montaže	Profilna šina
Širina proreza	10 mm
Zatezna oblast D maks.	58 mm
Zatezna oblast D min.	52 mm
Dodatak površina	toplo pocinkovano
Dodatak materijal	Čelik
Sa kontrakoritom	ne
Materijal korita	Plastika
Kvalitet materijala korita	Polipropilen