Tehnicki list

Lučna obujmica, H-stopa, 1-struka, plastično potisno korito, A2
Broj artikla: 1186302

Lučna obujmica sa čekićastom stopom, plastično pritisno korito od polipropilena. Za vertikalnu i horizontalnu montažu jednog pojedinačnog kabla na C-šinu Za širinu proreza 16 - 17 mm. Pomoću zavrtnja sa 1-strukim navojem pričvrstiti na pritisno korito, univerzalna šestostrana glava zavrtnja SW10, sa ravnim ili krstastim prorezom. Pogodno za montažu u zatvorenom i na otvorenom prostoru. Preporučuje se upotreba kontrakadice

HALOGEN FREE 16-17 H 60 kA

A2 Oplemenjeni čelik, nerđajući

2B svetlo, naknadno obrađeno

Matični podaci

Broj artikla	1186302
Tip	BS-H1-K-12 A2
Oznaka 1	Lučna obujmica 2056
Proizvođač	OBO
Dimenzija	08-12mm
Materijal	plemeniti čelik, nerđajući 1.4301
Površina	svetlo, naknadno obrađeno
Standard za površinu	
Najmanja prodajna jedinica	50
Jedinica količine	Komad
Težina	3,3 kg
Jedinica težine	kg/100 pari
CO2 otisak (GWP) od kolevke do kapije	0,187 kg CO2e / 1 Komad

Tehnicki list

Lučna obujmica, H-stopa, 1-struka, plastično potisno korito, A2
Broj artikla: 1186302

Dimenzije

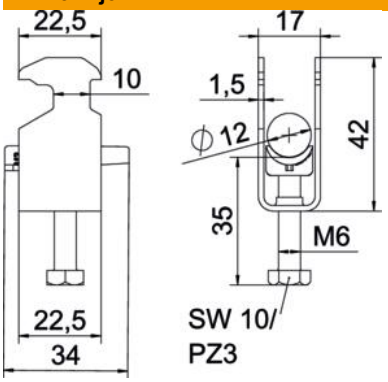

Dužina	22,5 mm
Širina	17 mm
Visina	42 mm
Debljina lima	1,5 mm
Dimenzija A	22,5 mm
Dimenzija B	17 mm
Dimenzija C	34 mm
Dimenzija G (mm)	M6
Dimenzija H	42 mm
Dimenzija L	35 mm
Dimenzija t	1,5 mm

Tehnički podaci

Broj kablova/cevi	1
za prečnik cevi maks.	12 mm
za prečnik cevi min.	8 mm
za šine širine proreza (sa intervalom) maks.	17 mm
za šine širine proreza (sa intervalom) min.	16 mm
Navoj	M6
bez halogena	da
Dužina spoljne dimenzije	34 mm
Maks. Zatezni momenat	3 Nm
Sa plastičnim koritom	da
Način montaže	Profilna šina
Usaglašeno sa ROHS	da
Širina proreza	10 mm
Zatezna oblast D maks.	12 mm
Zatezna oblast D min.	8 mm
Dodatak površina	netretirano
Dodatak materijal	nerajući čelik
Sa kontrakoritom	ne
Materijal korita	Plastika
Kvalitet materijala korita	Polipropilen