Tehnicki list

Lučna obujmica, H-stopa, 2-struka, plastično potisno korito, Al

Broj artikla: 1186437

Lučna obujmica sa čekićastom stopom, plastično pritisno korito od polipropilena. Za vertikalnu i horizontalnu montažu 2 pojedinačna kabla na C-profilnu šinu. Za širinu proreza 16 - 17 mm. Pomoću zavrtnja sa 1-strukim navojem pričvrstiti na pritisno korito, univerzalna šestostrana glava zavrtnja SW10, sa ravnim ili krstastim prorezom. Pogodno za montažu u zatvorenom i na otvorenom prostoru. Više kablova treba odvojiti dvostrukim koritom. Preporučuje se upotreba kontrakadice

HALOGEN FREE CE 16-17 H

Alu Aluminijum

Matični podaci

Broj artikla	1186437
Tip	BS-H2-K-40 ALU
Oznaka 1	Lučna obujmica 2056
Oznaka 2	2-struka
Proizvođač	OBO
Dimenzija	34-40mm
Materijal	Aluminijum
Najmanja prodajna jedinica	50
Jedinica količine	Komad
Težina	3,75 kg
Jedinica težine	kg/100 pari
CO2 otisak (GWP) od kolevke do kapije	0,4792 kg CO2e / 1 Komad

Tehnicki list

Lučna obujmica, H-stopa, 2-struka, plastično potisno korito, Al
Broj artikla: 1186437

Dimenzije

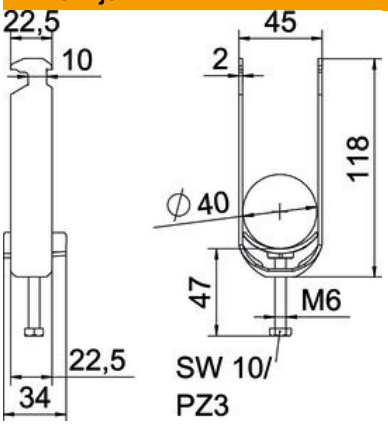

Dužina	22,5 mm
Širina	45 mm
Visina	118 mm
Debljina lima	2 mm
Dimenzija A	22,5 mm
Dimenzija B	45 mm
Dimenzija C	34 mm
Dimenzija G (mm)	M6
Dimenzija H	118 mm
Dimenzija L	47 mm
Dimenzija t	2 mm

Tehnički podaci

Broj kablova/cevi	2
za prečnik cevi maks.	40 mm
za prečnik cevi min.	34 mm
za šine širine proreza (sa intervalom) maks.	17 mm
za šine širine proreza (sa intervalom) min.	16 mm
Navoj	M6
bez halogena	da
Dužina spoljne dimenzije	34 mm
Maks. Zatezni momenat	2 Nm
Sa plastičnim koritom	da
Način montaže	Profilna šina
Usaglašeno sa ROHS	da
Širina proreza	10 mm
Zatezna oblast D maks.	40 mm
Zatezna oblast D min.	34 mm
Dodatak površina	netretirano
Dodatak materijal	Aluminijum
Sa kontrakoritom	ne
Materijal korita	Plastika
Kvalitet materijala korita	Polipropilen