Tehnicki list

Lučna obujmica, H-stopa, 2-struka, plastično potisno korito, Al

Broj artikla: 1186443

Lučna obujmica sa čekićastom stopom, plastično pritisno korito od polipropilena. Za vertikalnu i horizontalnu montažu 2 pojedinačna kabla na C-profilnu šinu. Za širinu proreza 16 - 17 mm. Pomoću zavrtnja sa 1-strukim navojem pričvrstiti na pritisno korito, univerzalna šestostrana glava zavrtnja SW10, sa ravnim ili krstastim prorezom. Pogodno za montažu u zatvorenom i na otvorenom prostoru. Više kablova treba odvojiti dvostrukim koritom. Preporučuje se upotreba kontrakadice

HALOGEN FREE 16-17 H

Alu Aluminijum

Matični podaci

Broj artikla	1186443
Tip	BS-H2-K-46 ALU
Oznaka 1	Lučna obujmica 2056
Oznaka 2	2-struka
Proizvođač	OBO
Dimenzija	40-46mm
Materijal	Aluminijum
Najmanja prodajna jedinica	50
Jedinica količine	Komad
Težina	4,85 kg
Jedinica težine	kg/100 pari
CO2 otisak (GWP) od kolevke do kapije	0,6388 kg CO2e / 1 Komad

Tehnicki list

Lučna obujmica, H-stopa, 2-struka, plastično potisno korito, Al
Broj artikla: 1186443

Dimenzije

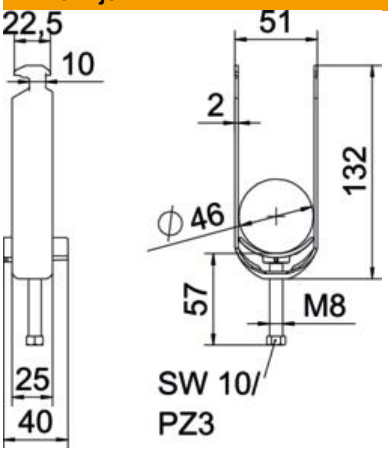

Dužina	25 mm
Širina	51 mm
Visina	132 mm
Debljina lima	2 mm
Dimenzija A	25 mm
Dimenzija B	51 mm
Dimenzija C	40 mm
Dimenzija G (mm)	M8
Dimenzija H	132 mm
Dimenzija L	58 mm
Dimenzija t	2 mm

Tehnički podaci

Broj kablova/cevi	2
za prečnik cevi maks.	46 mm
za prečnik cevi min.	40 mm
za šine širine proreza (sa intervalom) maks.	17 mm
za šine širine proreza (sa intervalom) min.	16 mm
Navoj	M8
bez halogena	da
Dužina spoljne dimenzije	40 mm
Maks. Zatezni momenat	2 Nm
Sa plastičnim koritom	da
Način montaže	Profilna šina
Usaglašeno sa ROHS	da
Širina proreza	10 mm
Zatezna oblast D maks.	46 mm
Zatezna oblast D min.	40 mm
Dodatak površina	netretirano
Dodatak materijal	Aluminijum
Sa kontrakoritom	ne
Materijal korita	Plastika
Kvalitet materijala korita	Polipropilen