Tehnicki list

Lučna obujmica, U-stopa, 2-struka, metalno pritisno korito, FT

Broj artikla: 1186550

Lučna obujmica sa U-stopom, metalno pritisno korito sa zaobljenim ivicama radi zaštite kabla. Za vertikalnu i horizontalnu montažu 2 pojedinačna kabla na C-profilnu šinu. Za širinu proreza 18 - 22 mm. Pomoću zavrtnja sa 1-strukim navojem pričvrstiti na pritisno korito, univerzalna šestostrana glava zavrtnja SW10, sa ravnim ili krstastim prorezom. Pogodno za montažu u zatvorenom i na otvorenom prostoru. Više kablova treba odvojiti dvostrukim koritom. Preporučuje se upotreba kontrakadice

18 22 U

St čelik

FT toplo pocinkovano potapanjem

Matični podaci

Broj artikla	1186550
Tip	BS-U2-M-52 FT
Oznaka 1	Lučna obujmica 2056
Oznaka 2	2-struka
Proizvođač	OBO
Dimenzija	46-52mm
Materijal	Čelik
Površina	vruće pocinkano utapanjem
Standard za površinu	DIN EN ISO 1461
Najmanja prodajna jedinica	50
Jedinica količine	Komad
Težina	14,493 kg
Jedinica težine	kg/100 pari
CO2 otisak (GWP) od kolevke do kapije	0,3514 kg CO2e / 1 Komad

Tehnicki list

Lučna obujmica, U-stopa, 2-struka, metalno pritisno korito, FT

Broj artikla: 1186550

Dimenzije

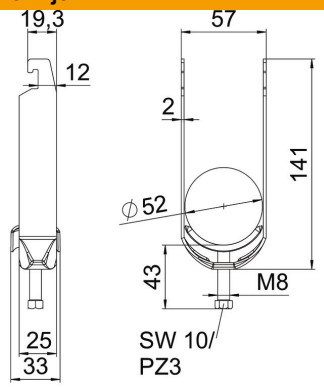

Dužina	25 mm
Širina	57 mm
Visina	141 mm
Debljina lima	2 mm
Dimenzija A	25 mm
Dimenzija B	57 mm
Dimenzija C	33 mm
Dimenzija G (mm)	M8
Dimenzija H	141 mm
Dimenzija L	43 mm
Dimenzija t	2 mm

Tehnički podaci

Broj kablova/cevi	2
za prečnik cevi maks.	52 mm
za prečnik cevi min.	46 mm
za šine širine proreza (sa interva-lom) maks.	22 mm
za šine širine proreza (sa interva-lom) min.	18 mm
Navoj	M8
bez halogena	da
Dužina spoljne dimenzije	33 mm
Maks. Zatezni momenat	5 Nm
Sa plastičnim koritom	ne
Sa metalnim koritom	da
Način montaže	Profilna šina
Širina proreza	10 mm
Zatezna oblast D maks.	52 mm
Zatezna oblast D min.	46 mm
Dodatak površina	toplo pocinkovano
Dodatak materijal	Čelik
Sa kontrakoritom	ne
Materijal korita	Čelik