Tehnicki list

Lučna obujmica, U-stopa, 2-struka, metalno pritisno korito, FT

Broj artikla: 1186563

Lučna obujmica sa U-stopom, metalno pritisno korito sa zaobljenim ivicama radi zaštite kabla. Za vertikalnu i horizontalnu montažu 2 pojedinačna kabla na C-profilnu šinu. Za širinu proreza 18 - 22 mm. Pomoću zavrtnja sa 1-strukim navojem pričvrstiti na pritisno korito, univerzalna šestostrana glava zavrtnja SW10, sa ravnim ili krstastim prorezom. Pogodno za montažu u zatvorenom i na otvorenom prostoru. Više kablova treba odvojiti dvostrukim koritom. Preporučuje se upotreba kontrakadice

18 22 U

St čelik

FT toplo pocinkovano potapanjem

Matični podaci

Broj artikla	1186563
Tip	BS-U2-M-64 FT
Oznaka 1	Lučna obujmica 2056
Oznaka 2	2-struka
Proizvođač	OBO
Dimenzija	58-64mm
Materijal	Čelik
Površina	vruće pocinkano utapanjem
Standard za površinu	DIN EN ISO 1461
Najmanja prodajna jedinica	50
Jedinica količine	Komad
Težina	20,64 kg
Jedinica težine	kg/100 pari
CO2 otisak (GWP) od kolevke do kapije	0,5458 kg CO2e / 1 Komad

Tehnicki list

Lučna obujmica, U-stopa, 2-struka, metalno pritisno korito, FT

Broj artikla: 1186563

Dimenzije

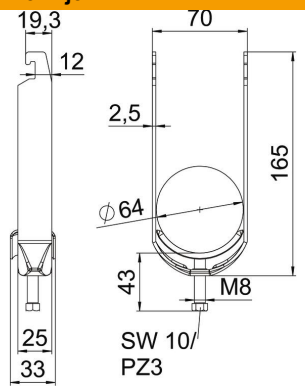

Dužina	25 mm
Širina	70 mm
Visina	165 mm
Debljina lima	2,5 mm
Dimenzija A	25 mm
Dimenzija B	70 mm
Dimenzija C	33 mm
Dimenzija G (mm)	M8
Dimenzija H	165 mm
Dimenzija L	43 mm
Dimenzija t	2,5 mm

Tehnički podaci

Broj kablova/cevi	2
za prečnik cevi maks.	64 mm
za prečnik cevi min.	58 mm
za šine širine proreza (sa intervalom) maks.	22 mm
za šine širine proreza (sa intervalom) min.	18 mm
Navoj	M8
bez halogena	da
Dužina spoljne dimenzije	33 mm
Maks. Zatezni momenat	5 Nm
Sa plastičnim koritom	ne
Sa metalnim koritom	da
Način montaže	Profilna šina
Širina proreza	10 mm
Zatezna oblast D maks.	64 mm
Zatezna oblast D min.	58 mm
Dodatak površina	toplo pocinkovano
Dodatak materijal	Čelik
Sa kontrakoritom	ne
Materijal korita	Čelik