# Tehnicki list

## Lučna obujmica, U-stopa, 1-struka, metalno pritisno korito, FT

## Broj artikla: 1186589

Lučna obujmica sa U-stopom, metalno pritisno korito sa zaobljenim ivicama radi zaštite kabla. Za vertikalnu i horizontalnu montažu jednog pojedinačnog kabla na C-šinu Za širinu proreza 18 - 22 mm. Pomoću zavrtnja sa 1-strukim navojem pričvrstiti na pritisno korito, univerzalna šestostrana glava zavrtnja SW10, sa ravnim ili krstastim prorezom. Pogodno za montažu u zatvorenom i na otvorenom prostoru. Preporučuje se upotreba kontrakadice

18 22 U E30 E60 E90 60 kA

St čelik

FT toplo pocinkovano potapanjem

### Matični podaci

| | |
|---|---|
| Broj artikla | 1186589 |
| Tip | BS-U1-M-90 FT |
| Oznaka 1 | Lučna obujmica 2056 |
| Proizvođač | OBO |
| Dimenzija | 82-90mm |
| Materijal | Čelik |
| Površina | vruće pocinkano utapanjem |
| Standard za površinu | DIN EN ISO 1461 |
| Najmanja prodajna jedinica | 25 |
| Jedinica količine | Komad |
| Težina | 23,468 kg |
| Jedinica težine | kg/100 pari |
| CO2 otisak (GWP) od kolevke do kapije | 0,7018 kg CO2e / 1 Komad |

# Tehnicki list

## Lučna obujmica, U-stopa, 1-struka, metalno pritisno korito, FT

## Broj artikla: 1186589

### Dimenzije

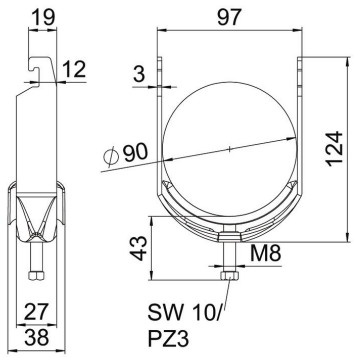


| | |
|---|---|
| Dužina | 27 mm |
| Širina | 97 mm |
| Visina | 124 mm |
| Debljina lima | 3 mm |
| Dimenzija A | 27 mm |
| Dimenzija B | 97 mm |
| Dimenzija C | 38 mm |
| Dimenzija G (mm) | M8 |
| Dimenzija H | 124 mm |
| Dimenzija L | 43 mm |
| Dimenzija t | 3 mm |

### Tehnički podaci

| | |
|---|---|
| Broj kablova/cevi | 1 |
| Održavanje funkcionalnosti | da |
| za prečnik cevi maks. | 90 mm |
| za prečnik cevi min. | 82 mm |
| za šine širine proreza (sa intervalom) maks. | 22 mm |
| za šine širine proreza (sa intervalom) min. | 18 mm |
| Navoj | M8 |
| bez halogena | da |
| Dužina spoljne dimenzije | 38 mm |
| Maks. Zatezni momenat | 5 Nm |
| Sa plastičnim koritom | ne |
| Sa metalnim koritom | da |
| Način montaže | Profilna šina |
| Širina proreza | 10 mm |
| Zatezna oblast D maks. | 90 mm |
| Zatezna oblast D min. | 82 mm |
| Dodatak površina | toplo pocinkovano |
| Dodatak materijal | Čelik |
| Sa kontrakoritom | ne |
| Materijal korita | Čelik |