Tehnicki list

Lučna obujmica, U-stopa, 1-struka, metalno pritisno korito, A4

Broj artikla: 1186629

Lučna obujmica sa U-stopom, metalno pritisno korito sa zaobljenim ivicama radi zaštite kabla. Za vertikalnu i horizontalnu montažu jednog pojedinačnog kabla na C-šinu Za širinu proreza 18 - 22 mm. Pomoću zavrtnja sa 1-strukim navojem pričvrstiti na pritisno korito, univerzalna šestostrana glava zavrtnja SW10, sa ravnim ili krstastim prorezom. Pogodno za montažu u zatvorenom i na otvorenom prostoru. Preporučuje se upotreba kontrakadice

18 22 U E30 E60 E90

A4 Oplemenjeni čelik

2B svetlo, naknadno obrađeno

Matični podaci

Broj artikla	1186629
Tip	BS-U1-M-34 A4
Oznaka 1	Lučna obujmica 2056
Proizvođač	OBO
Dimenzija	28-34mm
Materijal	plemeniti čelik, nerđajući 1.4571
Površina	svetlo, naknadno obrađeno
Standard za površinu	
Najmanja prodajna jedinica	25
Jedinica količine	Komad
Težina	6,656 kg
Jedinica težine	kg/100 pari
CO2 otisak (GWP) od kolevke do kapije	0,4113 kg CO2e / 1 Komad

Tehnicki list

Lučna obujmica, U-stopa, 1-struka, metalno pritisno korito, A4

Broj artikla: 1186629

Dimenzije

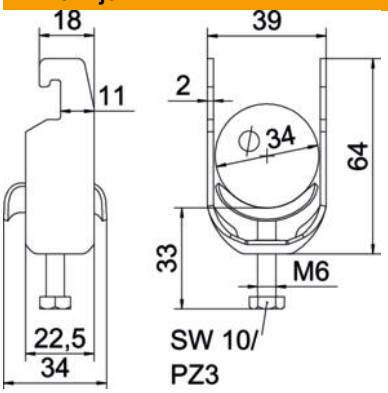

Dužina	22,5 mm
Širina	39 mm
Visina	64 mm
Debljina lima	2 mm
Dimenzija A	22,5 mm
Dimenzija B	39 mm
Dimenzija C	34 mm
Dimenzija G (mm)	M6
Dimenzija H	64 mm
Dimenzija L	34 mm
Dimenzija t	2 mm

Tehnički podaci

Broj kablova/cevi	1
za prečnik cevi maks.	34 mm
za prečnik cevi min.	28 mm
za šine širine proreza (sa interva-lom) maks.	22 mm
za šine širine proreza (sa interva-lom) min.	18 mm
Navoj	M6
bez halogena	da
Dužina spoljne dimenzije	34 mm
Maks. Zatezni momenat	3 Nm
Sa metalnim koritom	da
Način montaže	Profilna šina
Usaglašeno sa ROHS	da
Širina proreza	10 mm
Zatezna oblast D maks.	34 mm
Zatezna oblast D min.	28 mm
Dodatak površina	netretirano
Dodatak materijal	nerajući čelik
Sa kontrakoritom	ne
Materijal korita	nerajući čelik