Tehnicki list

Lučna obujmica, U-stopa, 1-struka, plastično pritisno korito, A2
Broj artikla: 1186862

Lučna obujmica sa U-stopom, plastično pritisno korito od polipropilena. Za vertikalnu i horizontalnu montažu jednog pojedinačnog kabla na C-šinu Za širinu proreza 18 - 22 mm. Pomoću zavrtnja sa 1-strukim navojem pričvrstiti na pritisno korito, univerzalna šestostrana glava zavrtnja SW10, sa ravnim ili krstastim prorezom. Pogodno za montažu u zatvorenom i na otvorenom prostoru. Preporučuje se upotreba kontrakadice

HALOGEN FREE 18 22 U

A2 Oplemenjeni čelik, nerđajući

2B svetlo, naknadno obrađeno

Matični podaci

Broj artikla	1186862
Tip	BS-U1-K-64 A2
Oznaka 1	Lučna obujmica 2056
Proizvođač	OBO
Dimenzija	58-64mm
Materijal	plemeniti čelik, nerđajući 1.4301
Površina	svetlo, naknadno obrađeno
Standard za površinu	
Najmanja prodajna jedinica	15
Jedinica količine	Komad
Težina	14,3 kg
Jedinica težine	kg/100 pari
CO2 otisak (GWP) od kolevke do kapije	0,6897 kg CO2e / 1 Komad

Tehnicki list

Lučna obujmica, U-stopa, 1-struka, plastično pritisno korito, A2
Broj artikla: 1186862

Dimenzije

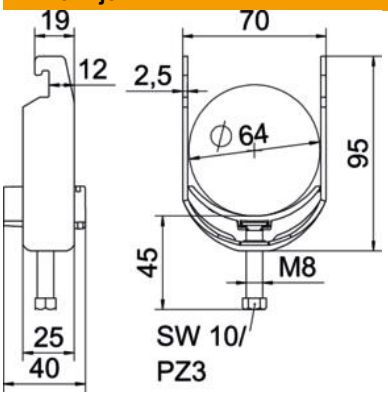

Dužina	25 mm
Širina	70 mm
Visina	95 mm
Debljina lima	2,5 mm
Dimenzija A	25 mm
Dimenzija B	70 mm
Dimenzija C	40 mm
Dimenzija G (mm)	M8
Dimenzija H	95 mm
Dimenzija L	45 mm
Dimenzija t	2,5 mm

Tehnički podaci

Broj kablova/cevi	1
za prečnik cevi maks.	64 mm
za prečnik cevi min.	58 mm
za šine širine proreza (sa intervalom) maks.	22 mm
za šine širine proreza (sa intervalom) min.	18 mm
Navoj	M8
bez halogena	da
Dužina spoljne dimenzije	40 mm
Maks. Zatezni momenat	5 Nm
Sa plastičnim koritom	da
Sa metalnim koritom	ne
Način montaže	Profilna šina
Usaglašeno sa ROHS	da
Širina proreza	10 mm
Zatezna oblast D maks.	64 mm
Zatezna oblast D min.	58 mm
Dodatak površina	netretirano
Dodatak materijal	nerajući čelik
Sa kontrakoritom	ne
Materijal korita	Plastika
Kvalitet materijala korita	Polipropilen