Tehnicki list

Lučna obujmica, F-stopa, 1-struka, metalno pritisno korito, A2

Broj artikla: 1187532

Lučna obujmica sa F-stopom, metalno pritisno korito sa zaobljenim ivicama radi zaštite kabla. Za vertikalnu i horizontalnu montažu 1 pojedinačnog kabla na ravan gvozdeni profil Pomoću zavrtnja sa 1-strukim navojem pričvrstiti na pritisno korito, univerzalna šestostrana glava zavrtnja SW10, sa ravnim ili krstastim prorezom. Pomoću zavrtnja sa 1-strukim navojem pričvrstiti na pritisno korito, univerzalna šestostrana glava zavrtnja SW10, sa ravnim ili krstastim prorezom. Pogodno za montažu u zatvorenom i na otvorenom prostoru. Preporučuje se upotreba kontrakadice

F

A2 Oplemenjeni čelik, nerđajući

2B svetlo, naknadno obrađeno

Matični podaci

Broj artikla	1187532
Tip	BS-F1-M-40 A2
Oznaka 1	Lučna obujmica 2056
Proizvođač	OBO
Dimenzija	34-40mm
Materijal	plemeniti čelik, nerđajući 1.4301
Površina	svetlo, naknadno obrađeno
Standard za površinu	
Najmanja prodajna jedinica	25
Jedinica količine	Komad
Težina	8,5 kg
Jedinica težine	kg/100 pari
CO2 otisak (GWP) od kolevke do kapije	0,5253 kg CO2e / 1 Komad

Tehnicki list

Lučna obujmica, F-stopa, 1-struka, metalno pritisno korito, A2

Broj artikla: 1187532

Dimenzije

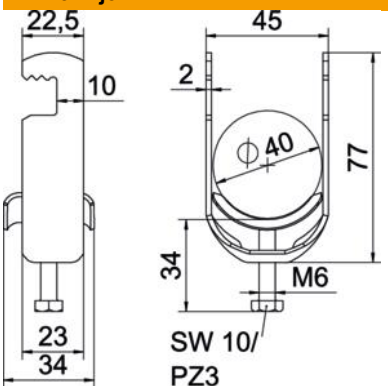

Dužina	22,5 mm
Širina	45 mm
Visina	77 mm
Debljina lima	2 mm
Dimenzija A	22,5 mm
Dimenzija B	45 mm
Dimenzija C	33 mm
Dimenzija G (mm)	M6
Dimenzija H	77 mm
Dimenzija L	34 mm
Dimenzija t	2 mm

Tehnički podaci

Broj kablova/cevi	1
za prečnik cevi maks.	40 mm
za prečnik cevi min.	34 mm
Navoj	M6
bez halogena	da
Dužina spoljne dimenzije	33 mm
Maks. Zatezni momenat	3 Nm
Sa metalnim koritom	da
Način montaže	ravan profil
Usaglašeno sa ROHS	da
Širina proreza	10 mm
Zatezna oblast D maks.	40 mm
Zatezna oblast D min.	34 mm
Dodatak površina	netretirano
Dodatak materijal	nerajući čelik
Sa kontrakoritom	ne
Materijal korita	nerajući čelik
Kvalitet materijala korita	Nerđajući čelik 304 (1.4301)