# Tehnicki list

## Lučna obujmica 2056, F-stopa, 3-struka, metalno pritisno korito, FT
## Broj artikla: 1188215

Lučna obujmica sa F-stopom, metalno pritisno korito sa zaobljenim ivicama radi zaštite kabla. Za vertikalnu i horizontalnu montažu 3 pojedinačna kabla na ravan profil. Pomoću zavrtnja sa 1-strukim navojem pričvrstiti na pritisno korito, univerzalna šestostrana glava zavrtnja SW10, sa ravnim ili krstastim prorezom. Pogodno za montažu u zatvorenom i na otvorenom prostoru. Više kablova treba odvojiti dvostrukim koritom. Preporučuje se upotreba kontrakadice

HALOGEN FREE

St čelik

FT toplo pocinkovano potapanjem

### Matični podaci

| | |
|---|---|
| Broj artikla | 1188215 |
| Tip | BS-F3-M-12 FT |
| Oznaka 1 | Lučna obujmica 2056 |
| Oznaka 2 | 3-struka |
| Proizvođač | OBO |
| Dimenzija | 8-12mm |
| Materijal | Čelik |
| Površina | vruće pocinkano utapanjem |
| Standard za površinu | DIN EN ISO 1461 |
| Najmanja prodajna jedinica | 50 |
| Jedinica količine | Komad |
| Težina | 4,707 kg |
| Jedinica težine | kg/100 pari |
| CO2 otisak (GWP) od kolevke do kapije | 0,176 kg CO2e / 1 Komad |

# Tehnicki list

## Lučna obujmica 2056, F-stopa, 3-struka, metalno pritisno korito, FT
## Broj artikla: 1188215

### Dimenzije

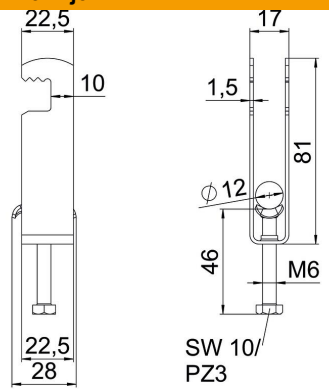


| | |
|---|---|
| Dužina | 22,5 mm |
| Širina | 17 mm |
| Visina | 81 mm |
| Debljina lima | 1,5 mm |
| Dimenzija A | 22,5 mm |
| Dimenzija B | 17 mm |
| Dimenzija C | 28 mm |
| Dimenzija G (mm) | M6 |
| Dimenzija H | 81 mm |
| Dimenzija L | 46 mm |
| Dimenzija t | 1,5 mm |

### Tehnički podaci

| | |
|---|---|
| Broj kablova/cevi | 3 |
| za prečnik cevi maks. | 12 mm |
| za prečnik cevi min. | 8 mm |
| Navoj | M6 |
| bez halogena | da |
| Dužina spoljne dimenzije | 28 mm |
| Maks. Zatezni momenat | 3 Nm |
| Sa metalnim koritom | da |
| Način montaže | ravan profil |
| Širina proreza | 10 mm |
| Zatezna oblast D maks. | 12 mm |
| Zatezna oblast D min. | 8 mm |
| Dodatak površina | toplo pocinkovano |
| Dodatak materijal | Čelik |