Tehnicki list

Lučna obujmica 2056, F-stopa, 1-struka, plastično pritisno korito, A2
Broj artikla: 1188267

Lučna obujmica sa F-stopom, plastično pritisno korito od polipropilena. Za vertikalnu i horizontalnu montažu 1 pojedinačnog kabla na ravan profil. Pomoću zavrtnja sa 1-strukim navojem pričvrstiti na pritisno korito, univerzalna šestostrana glava zavrtnja SW10, sa ravnim ili krstastim prorezom. Pogodno za montažu u zatvorenom i na otvorenom prostoru. Preporučuje se upotreba kontrakadice

HALOGEN FREE

A2 Oplemenjeni čelik, nerđajući

2B svetlo, naknadno obrađeno

Matični podaci

Broj artikla	1188267
Tip	BS-F1-K-22 A2
Oznaka 1	Lučna obujmica 2056
Proizvođač	OBO
Dimenzija	16-22mm
Materijal	plemeniti čelik, nerđajući 1.4301
Površina	svetlo, naknadno obrađeno
Standard za površinu	
Najmanja prodajna jedinica	25
Jedinica količine	Komad
Težina	4,186 kg
Jedinica težine	kg/100 pari
CO2 otisak (GWP) od kolevke do kapije	0,2957 kg CO2e / 1 Komad

Tehnicki list

Lučna obujmica 2056, F-stopa, 1-struka, plastično pritisno korito, A2
Broj artikla: 1188267

Dimenzije

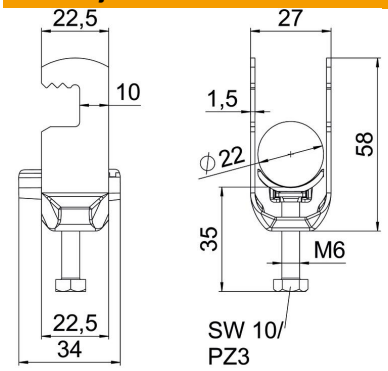

Dužina	22,5 mm
Širina	27 mm
Visina	58 mm
Debljina lima	1,5 mm
Dimenzija A	22,5 mm
Dimenzija B	27 mm
Dimenzija C	34 mm
Dimenzija G (mm)	M6
Dimenzija H	58 mm
Dimenzija L	35 mm
Dimenzija t	1,5 mm

Tehnički podaci

Broj kablova/cevi	1
za prečnik cevi maks.	22 mm
za prečnik cevi min.	16 mm
Navoj	M6
bez halogena	da
Dužina spoljne dimenzije	34 mm
Maks. Zatezni momenat	3 Nm
Sa plastičnim koritom	da
Način montaže	ravan profil
Širina proreza	10 mm
Zatezna oblast D maks.	22 mm
Zatezna oblast D min.	16 mm
Dodatak površina	netretirano
Dodatak materijal	nerajući čelik