Tehnicki list

Lučna obujmica 2056, U-stopa, 1-struka, metalno pritisno korito, A2
Broj artikla: 1188413

Lučna obujmica sa U-stopom, metalno pritisno korito sa zaobljenim ivicama radi zaštite kabla. Za vertikalnu i horizontalnu montažu 1 pojedinačnog kabla na C-profilnu šinu. Za širinu proreza 18 - 22 mm. Pomoću zavrtnja sa 1-strukim navojem pričvrstiti na pritisno korito, univerzalna šestostrana glava zavrtnja SW10, sa ravnim ili krstastim prorezom. Pogodno za montažu u zatvorenom i na otvorenom prostoru. Preporučuje se upotreba kontrakadice

HALOGEN FREE | 18 | 22 | U | E30 | E60 | E90

A2 Oplemenjeni čelik, nerđajući

2B svetlo, naknadno obrađeno

Matični podaci

Broj artikla	1188413
Tip	BS-U1-M-34 A2
Oznaka 1	Lučna obujmica 2056
Proizvođač	OBO
Dimenzija	28-34mm
Materijal	plemeniti čelik, nerđajući 1.4301
Površina	svetlo, naknadno obrađeno
Standard za površinu	
Najmanja prodajna jedinica	25
Jedinica količine	Komad
Težina	7,021 kg
Jedinica težine	kg/100 pari
CO2 otisak (GWP) od kolevke do kapije	0,4026 kg CO2e / 1 Komad

Tehnicki list

Lučna obujmica 2056, U-stopa, 1-struka, metalno pritisno korito, A2
Broj artikla: 1188413

Dimenzije

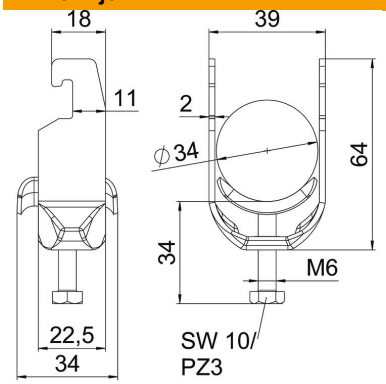

Dužina	22,5 mm
Širina	39 mm
Visina	64 mm
Debljina lima	2 mm
Dimenzija A	22,5 mm
Dimenzija B	39 mm
Dimenzija C	34 mm
Dimenzija G (mm)	M6
Dimenzija H	64 mm
Dimenzija L	34 mm
Dimenzija t	2 mm

Tehnički podaci

Broj kablova/cevi	1
za prečnik cevi maks.	34 mm
za prečnik cevi min.	28 mm
za šine širine proreza (sa intervalom) maks.	22 mm
za šine širine proreza (sa intervalom) min.	18 mm
Navoj	M6
bez halogena	da
Dužina spoljne dimenzije	34 mm
Maks. Zatezni momenat	3 Nm
Sa metalnim koritom	da
Način montaže	Profilna šina
Širina proreza	10 mm
Zatezna oblast D maks.	34 mm
Zatezna oblast D min.	28 mm
Dodatak površina	netretirano
Dodatak materijal	nerajući čelik