# Tehnicki list

## Lučna obujmica 2056, U-stopa, 1-struka, metalno pritisno korito, A2
## Broj artikla: 1188416

Lučna obujmica sa U-stopom, metalno pritisno korito sa zaobljenim ivicama radi zaštite kabla. Za vertikalnu i horizontalnu montažu 1 pojedinačnog kabla na C-profilnu šinu. Za širinu proreza 18 - 22 mm. Pomoću zavrtnja sa 1-strukim navojem pričvrstiti na pritisno korito, univerzalna šestostrana glava zavrtnja SW10, sa ravnim ili krstastim prorezom. Pogodno za montažu u zatvorenom i na otvorenom prostoru. Preporučuje se upotreba kontrakadice

HALOGEN FREE 18 22 U E30 E60 E90

A2 Oplemenjeni čelik, nerđajući

2B svetlo, naknadno obrađeno

### Matični podaci

| | |
|---|---|
| Broj artikla | 1188416 |
| Tip | BS-U1-M-40 A2 |
| Oznaka 1 | Lučna obujmica 2056 |
| Proizvođač | OBO |
| Dimenzija | 34-40mm |
| Materijal | plemeniti čelik, nerđajući 1.4301 |
| Površina | svetlo, naknadno obrađeno |
| Standard za površinu | |
| Najmanja prodajna jedinica | 25 |
| Jedinica količine | Komad |
| Težina | 7,896 kg |
| Jedinica težine | kg/100 pari |
| CO2 otisak (GWP) od kolevke do kapije | 0,5146 kg CO2e / 1 Komad |

# Tehnicki list

## Lučna obujmica 2056, U-stopa, 1-struka, metalno pritisno korito, A2
## Broj artikla: 1188416

### Dimenzije

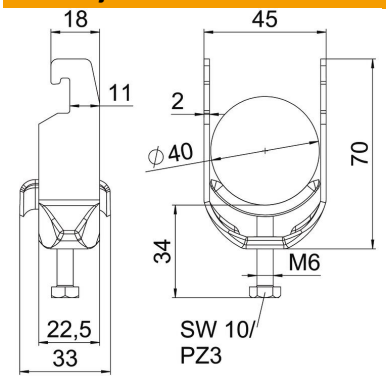


| | |
|---|---|
| Dužina | 22,5 mm |
| Širina | 45 mm |
| Visina | 70 mm |
| Debljina lima | 2 mm |
| Dimenzija A | 22,5 mm |
| Dimenzija B | 45 mm |
| Dimenzija C | 33 mm |
| Dimenzija G (mm) | M6 |
| Dimenzija H | 70 mm |
| Dimenzija L | 34 mm |
| Dimenzija t | 2 mm |

### Tehnički podaci

| | |
|---|---|
| Broj kablova/cevi | 1 |
| za prečnik cevi maks. | 40 mm |
| za prečnik cevi min. | 34 mm |
| za šine širine proreza (sa interva-lom) maks. | 22 mm |
| za šine širine proreza (sa interva-lom) min. | 18 mm |
| Navoj | M6 |
| bez halogena | da |
| Dužina spoljne dimenzije | 33 mm |
| Maks. Zatezni momenat | 3 Nm |
| Sa metalnim koritom | da |
| Način montaže | Profilna šina |
| Širina proreza | 10 mm |
| Zatezna oblast D maks. | 40 mm |
| Zatezna oblast D min. | 34 mm |
| Dodatak površina | netretirano |
| Dodatak materijal | nerajući čelik |