Tehnicki list

Lučna obujmica 2056, U-stopa, 1-struka, metalno pritisno korito, A2
Broj artikla: 1188422

Lučna obujmica sa U-stopom, metalno pritisno korito sa zaobljenim ivicama radi zaštite kabla. Za vertikalnu i horizontalnu montažu 1 pojedinačnog kabla na C-profilnu šinu. Za širinu proreza 18 - 22 mm. Pomoću zavrtnja sa 1-strukim navojem pričvrstiti na pritisno korito, univerzalna šestostrana glava zavrtnja SW10, sa ravnim ili krstastim prorezom. Pogodno za montažu u zatvorenom i na otvorenom prostoru. Preporučuje se upotreba kontrakadice

HALOGEN FREE · 18 · 22 · U · E30 · E60 · E90

A2 Oplemenjeni čelik, nerđajući

2B svetlo, naknadno obrađeno

Matični podaci

Broj artikla	1188422
Tip	BS-U1-M-52 A2
Oznaka 1	Lučna obujmica 2056
Proizvođač	OBO
Dimenzija	46-52mm
Materijal	plemeniti čelik, nerđajući 1.4301
Površina	svetlo, naknadno obrađeno
Standard za površinu	
Najmanja prodajna jedinica	25
Jedinica količine	Komad
Težina	11,106 kg
Jedinica težine	kg/100 pari
CO2 otisak (GWP) od kolevke do kapije	0,643 kg CO2e / 1 Komad

Tehnicki list

Lučna obujmica 2056, U-stopa, 1-struka, metalno pritisno korito, A2
Broj artikla: 1188422

Dimenzije

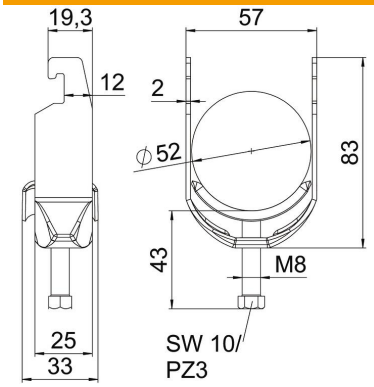

Dužina	25 mm
Širina	57 mm
Visina	83 mm
Debljina lima	2 mm
Dimenzija A	25 mm
Dimenzija B	57 mm
Dimenzija C	33 mm
Dimenzija G (mm)	M8
Dimenzija H	83 mm
Dimenzija L	43 mm
Dimenzija t	2 mm

Tehnički podaci

Broj kablova/cevi	1
za prečnik cevi maks.	52 mm
za prečnik cevi min.	46 mm
za šine širine proreza (sa intervalom) maks.	22 mm
za šine širine proreza (sa intervalom) min.	18 mm
Navoj	M8
bez halogena	da
Dužina spoljne dimenzije	33 mm
Maks. Zatezni momenat	5 Nm
Sa metalnim koritom	da
Način montaže	Profilna šina
Širina proreza	10 mm
Zatezna oblast D maks.	52 mm
Zatezna oblast D min.	46 mm
Dodatak površina	netretirano
Dodatak materijal	nerajući čelik