# Tehnicki list

## Odstojna obujmica 732 G

## Broj artikla: 1362420

Odstojna obujmica za montažu cevi i kablova na zid, plafon i pod. Sa samoosiguravajućim poklopcem. Pričvršćivanje preko elementa sa unutrašnjim navojem.

Odobreno za održavanje funkcije prema DIN 4102 deo 12, klase održavanja funkcije E 30 do E 90.

E30 E60 E90

St čelik

G galvanski pocinkovano

### Matični podaci

| | |
|---|---|
| Broj artikla | 1362420 |
| Tip | ASG 732 20 G |
| Oznaka 1 | Odstojna obujmica |
| Oznaka 2 | sa navojnim priključkom M6 |
| Proizvođač | OBO |
| Dimenzija | 17-20mm |
| Materijal | Čelik |
| Površina | galvanski pocinkovano |
| Standard za površinu | EN ISO 19598 / EN ISO 4042 |
| Najmanja prodajna jedinica | 25 |
| Jedinica količine | Komad |
| Težina | 1,895 kg |
| Jedinica težine | kg/100 pari |
| CO2 otisak (GWP) od kolevke do kapije | 0,056 kg CO2e / 1 Komad |

# Tehnicki list

## Odstojna obujmica 732 G

## Broj artikla: 1362420

### Dimenzije

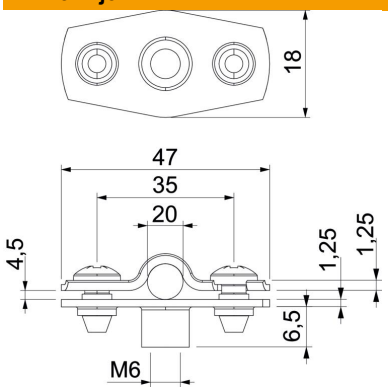


| | |
|---|---|
| Dimenzija A | 47 mm |
| Dimenzija B | 35 mm |
| Dimenzija D | 20 mm |
| Dimenzija D maks. | 20 mm |
| Dimenzija D min. | 17 mm |
| Dimenzija t1 (mm) | 1,25 mm |
| Dimenzija t2 (mm) | 1,25 mm |
| Dimenzija x | 4,5 mm |

### Tehnički podaci

| | |
|---|---|
| Rastojanje od zida | da |
| Broj kablova/cevi | 1 |
| Varijanta | zatvoren |
| Vrsta pričvršćivanja | Navojni priključak |
| Održavanje funkcionalnosti | da |
| za prečnik | 17 - 20 |
| bez halogena | da |
| Omotano plastikom | ne |
| Debljina materijala | 1,25 mm |
| Usaglašeno sa ROHS | da |
| Zatezna oblast D maks. | 20 mm |
| Zatezna oblast D min. | 17 mm |
| UL-postojani | da |