# Tehnicki list

## Odstojna obujmica 733 FT

## Broj artikla: 1362734

Odstojna obujmica za montažu cevi i kablova na zid, plafon i pod. Sa samoosiguravajućim poklopcem. Pričvršćivanje preko proreza.

Odobreno za održavanje funkcije prema DIN 4102 deo 12, klase održavanja funkcije E 30 do E 90.

E30 E60 E90

St čelik

FT toplo pocinkovano potapanjem

### Matični podaci

| | |
|---|---|
| Broj artikla | 1362734 |
| Tip | ASL 733 53 FT |
| Oznaka 1 | Odstojna obujmica |
| Oznaka 2 | sa uzdužnim otvorom |
| Proizvođač | OBO |
| Dimenzija | 44-53mm |
| Materijal | Čelik |
| Površina | vruće pocinkano utapanjem |
| Standard za površinu | DIN EN ISO 1461 |
| Najmanja prodajna jedinica | 20 |
| Jedinica količine | Komad |
| Težina | 5,85 kg |
| Jedinica težine | kg/100 pari |
| CO2 otisak (GWP) od kolevke do kapije | 0,1781 kg CO2e / 1 Komad |

# Tehnicki list

## Odstojna obujmica 733 FT

## Broj artikla: 1362734

### Dimenzije

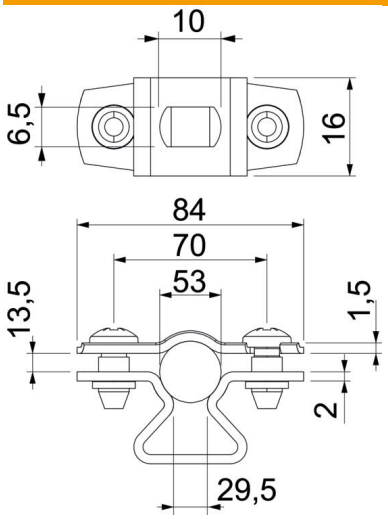


| | |
|---|---|
| Dimenzija A | 84 mm |
| Dimenzija B | 70 mm |
| Dimenzija b | 16 mm |
| Dimenzija D | 53 mm |
| Dimenzija D maks. | 53 mm |
| Dimenzija D min. | 44 mm |
| Dimenzija L | 10 mm |
| Dimenzija S | 29,5 mm |
| Dimenzija t1 (mm) | 1,5 mm |
| Dimenzija t2 (mm) | 2 mm |
| Dimenzija x | 13,5 mm |

### Tehnički podaci

| | |
|---|---|
| Rastojanje od zida | da |
| Broj kablova/cevi | 1 |
| Varijanta | zatvoren |
| Vrsta pričvršćivanja | Rupa za navojno pričvršćivanje |
| Održavanje funkcionalnosti | da |
| za prečnik | 44 - 53 |
| bez halogena | da |
| Omotano plastikom | ne |
| Debljina materijala | 1,5 mm |
| Usaglašeno sa ROHS | da |
| Zatezna oblast D maks. | 53 mm |
| Zatezna oblast D min. | 44 mm |
| UL-postojani | da |