Tehnicki list

Odstojna obujmica 733 G

Broj artikla: 1362758

Odstojna obujmica za montažu cevi i kablova na zid, plafon i pod. Sa samoosiguravajućim poklopcem. Pričvršćivanje preko proreza.

Odobreno za održavanje funkcije prema DIN 4102 deo 12, klase održavanja funkcije E 30 do E 90.

E30 E60 E90

St čelik

G galvanski pocinkovano

Matični podaci

Broj artikla	1362758
Tip	ASL 733 14 G
Oznaka 1	Odstojna obujmica
Oznaka 2	sa uzdužnim otvorom
Proizvođač	OBO
Dimenzija	12-14mm
Materijal	Čelik
Površina	galvanski pocinkovano
Standard za površinu	EN ISO 19598 / EN ISO 4042
Najmanja prodajna jedinica	25
Jedinica količine	Komad
Težina	1,936 kg
Jedinica težine	kg/100 pari
CO2 otisak (GWP) od kolevke do kapije	0,0585 kg CO2e / 1 Komad

Tehnicki list

Odstojna obujmica 733 G

Broj artikla: 1362758

Dimenzije

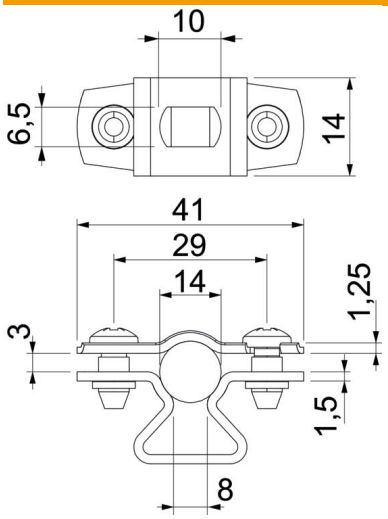

Dimenzija A	41 mm
Dimenzija B	29 mm
Dimenzija b	14 mm
Dimenzija D	14 mm
Dimenzija D maks.	14 mm
Dimenzija D min.	12 mm
Dimenzija L	10 mm
Dimenzija S	8 mm
Dimenzija t1 (mm)	1,25 mm
Dimenzija t2 (mm)	1,5 mm
Dimenzija x	3 mm

Tehnički podaci

Rastojanje od zida	da
Broj kablova/cevi	1
Varijanta	zatvoren
Vrsta pričvršćivanja	Rupa za navojno pričvršćivanje
Održavanje funkcionalnosti	da
za prečnik	12 - 14
bez halogena	da
Omotano plastikom	ne
Debljina materijala	1,5 mm
Usaglašeno sa ROHS	da
Zatezna oblast D maks.	14 mm
Zatezna oblast D min.	12 mm
UL-postojani	da