# Tehnicki list

## Odstojna obujmica 733 G

## Broj artikla: 1362788

Odstojna obujmica za montažu cevi i kablova na zid, plafon i pod. Sa samoosiguravajućim poklopcem. Pričvršćivanje preko proreza.

Odobreno za održavanje funkcije prema DIN 4102 deo 12, klase održavanja funkcije E 30 do E 90.

E30 E60 E90

St čelik

G galvanski pocinkovano

### Matični podaci

| | |
|---|---|
| Broj artikla | 1362788 |
| Tip | ASL 733 63 G |
| Oznaka 1 | Odstojna obujmica |
| Oznaka 2 | sa uzdužnim otvorom |
| Proizvođač | OBO |
| Dimenzija | 53-63mm |
| Materijal | Čelik |
| Površina | galvanski pocinkovano |
| Standard za površinu | EN ISO 19598 / EN ISO 4042 |
| Najmanja prodajna jedinica | 20 |
| Jedinica količine | Komad |
| Težina | 6,212 kg |
| Jedinica težine | kg/100 pari |
| CO2 otisak (GWP) od kolevke do kapije | 0,1887 kg CO2e / 1 Komad |

# Tehnicki list

## Odstojna obujmica 733 G

## Broj artikla: 1362788

### Dimenzije

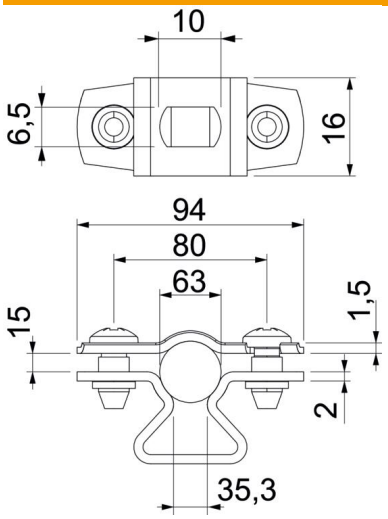


| | |
|---|---|
| Dimenzija A | 94 mm |
| Dimenzija B | 80 mm |
| Dimenzija b | 16 mm |
| Dimenzija D | 63 mm |
| Dimenzija D maks. | 63 mm |
| Dimenzija D min. | 53 mm |
| Dimenzija L | 10 mm |
| Dimenzija S | 35,3 mm |
| Dimenzija t1 (mm) | 1,5 mm |
| Dimenzija t2 (mm) | 2 mm |
| Dimenzija x | 15 mm |

### Tehnički podaci

| | |
|---|---|
| Rastojanje od zida | da |
| Broj kablova/cevi | 1 |
| Varijanta | zatvoren |
| Vrsta pričvršćivanja | Rupa za navojno pričvršćivanje |
| Održavanje funkcionalnosti | da |
| za prečnik | 53 - 63 |
| bez halogena | da |
| Omotano plastikom | ne |
| Debljina materijala | 1,5 mm |
| Usaglašeno sa ROHS | da |
| Zatezna oblast D maks. | 63 mm |
| Zatezna oblast D min. | 53 mm |
| UL-postojani | da |