Tehnicki list

Odstojna obujmica 733 A2

Broj artikla: 1362978

Odstojna obujmica za montažu cevi i kablova na zid, plafon i pod. Sa samoosiguravajućim poklopcem. Pričvršćivanje preko proreza.

Odobreno za održavanje funkcije prema DIN 4102 deo 12, klase održavanja funkcije E 30 do E 90.

E30 E60 E90

A2 Oplemenjeni čelik, nerđajući

Matični podaci

Broj artikla	1362978
Tip	ASL 733 12 A2
Oznaka 1	Odstojna obujmica
Oznaka 2	sa uzdužnim otvorom
Proizvođač	OBO
Dimenzija	10-12mm
Materijal	plemeniti čelik, nerđajući 1.4301
Najmanja prodajna jedinica	25
Jedinica količine	Komad
Težina	1,867 kg
Jedinica težine	kg/100 pari
CO2 otisak (GWP) od kolevke do kapije	0,1389 kg CO2e / 1 Komad

Tehnicki list

Odstojna obujmica 733 A2

Broj artikla: 1362978

Dimenzije

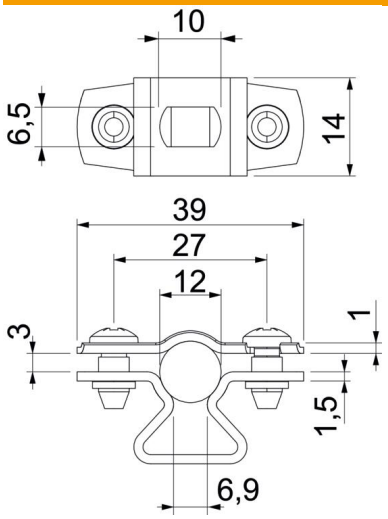

Dimenzija A	39 mm
Dimenzija B	27 mm
Dimenzija b	14 mm
Dimenzija D maks.	12 mm
Dimenzija D min.	10 mm
Dimenzija L	10 mm
Dimenzija S	6,9 mm
Dimenzija t1 (mm)	1 mm
Dimenzija t2 (mm)	1,5 mm
Dimenzija x	3 mm

Tehnički podaci

Rastojanje od zida	da
Broj kablova/cevi	1
Varijanta	zatvoren
Održavanje funkcionalnosti	da
za prečnik	10 - 12
bez halogena	da
Omotano plastikom	ne
Debljina materijala	1,5 mm
Usaglašeno sa ROHS	da
Zatezna oblast D maks.	12 mm
Zatezna oblast D min.	10 mm
UL-postojani	da