Tehnicki list

Razvodna kutija za kablove, X 02 sa kablovskim navojnica-ma

Broj artikla: 2005032

Razvodne kutije za kablove za spajanje kablova i provodnika u zatvorenim prostorijama i na otvorenom. Kvadratni oblik sa otvorima koji mogu da se izlome. Odgovara za zidnu i plafonsku montažu sa mogućnosti spoljnog pričvršćivanja, unutrašnjeg pričvršćivanja ili montaže preko ugaonih kupastih elemenata. Posebno otporno na udarce sa IK09. Poklopac sa brzim zatvaračem, može da se plombira. Napravljen od materijala bez halogena i UV otpornog.

Uključuje 3 V-TEC M20 kablovske uvodnice i 3 sigurnosne matice.

Razvodne kutije za kablove prema DIN EN 60670. Samogasivo prema DIN EN 60695-2-11, temperatura ispitivanja 650°C. Otpornost na udar IK09 prema DIN EN 50102. Vrsta zaštite IP67 prema DIN EN 60529.

11 ÖVE 650° UV RESISTANT HALOGEN FREE CE UK CA IP 67 IK 09 M20 2,5 mm² 7

PC polikarbonat

Matični podaci

Broj artikla	2005032
Tip	X02 G M20 LGR
Oznaka 1	Razvodna kutija
Oznaka 2	sa 3xV-TEC VM i 3x116
Proizvođač	OBO
Dimenzija	95x95x72
Boja	svetlo siva; RAL 7035
Materijal	Polikarbonat
Najmanja prodajna jedinica	1
Jedinica količine	Komad
Težina	21,5 kg
Jedinica težine	kg/100 pari
CO2 otisak (GWP) od kolevke do kapije	0,8953 kg CO2e / 1 Komad

Tehnicki list

Razvodna kutija za kablove, X 02 sa kablovskim navojnica-ma

Broj artikla: 2005032

Dimenzije

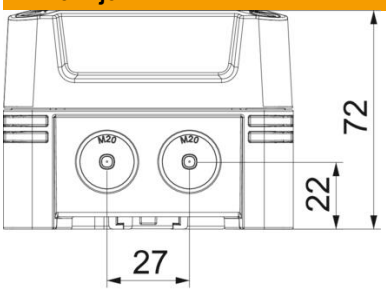

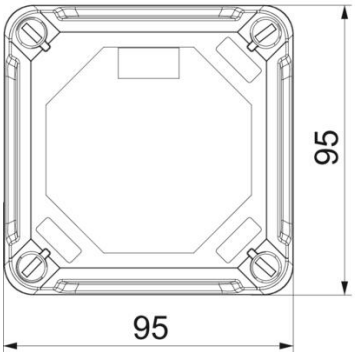

Dužina	95 mm
Širina	95 mm
Visina	72 mm

Tehnički podaci

Serijski	da
Broj uvoda	7
Vrsta uvoda	Stepenasta opna, može da se seče
Vrsta uvoda u kućište	Užlebljenje
Referentni izolacioni napon Ui	750 V
Opremanje	ostalo
Poklopac	nije transparentno
Pričvršćivanje poklopca	zašrafljeno
Uvod sa zadnje strane	ne
Uvodi	7 x Ø20
Varijanta ispitana na eksplozije	ne
samogasiv	Prema VDE 0471/DIN 695 deo 2-1, temperatura testiranja 650°C
Oblik	kvadratno
Ojačano staklenim vlaknima	da
bez halogena	da
Unutrašnje dimenzije	85x85x57 mm
Maks. Prečnik provodnika	2,5 mm²
Sa zaštitom	ne
Sa poklopcem	da
Način montaže	Zidna/plafonska montaža
Nominalni prečnik maks.	2,5 mm²
Nominalni prečnik min.	1 mm²
Nominalni napon	750 V
Mogućnost plombiranja	da
Usaglašeno sa ROHS	da

Tehnički podaci

Otporno na udarce	da
Vrsta zaštite	IP67
Stepen zaštite IK-kod	IK09
Temperaturna oblast primene maks.	65 °C
Temperaturna oblast primene min.	-25 °C
Transparentan poklopac	ne
Otporno na vremenske prilike	da