Tehnicki list

Razvodne kutije za kablove T 160, zatvorena

Broj artikla: 2007271

Razvodne kutije za kablove, za povezivanje kablova i provodnika u zatvorenim prostorijama i zaštićenim otvorenim prostorima. Pravougaoni oblik bez uvodnica. Odgovara za zidnu i plafonsku montažu i montažu na montažne limove. Poklopac sa brzim zatvaračem, može da se plombira. Napravljen od materijala bez halogena i UV otpornog.

Razvodne kutije za kablove prema DIN EN 60670. Samogasivo prema DIN EN 60695-2-11, temperatura ispitivanja 650°C. Otpornost na udar IK05 prema DIN EN 50102.

PP/GF Polipropilen, ojačan staklenim vlaknima

Matični podaci

Broj artikla	2007271
Tip	T 160 OE
Oznaka 1	Razvodna kutija
Oznaka 2	zatvorena, bez halogena
Proizvođač	OBO
Dimenzija	190x150x77
Boja	svetlo siva; RAL 7035
Materijal	Polipropilen, ojačan staklenim vlaknima
Najmanja prodajna jedinica	1
Jedinica količine	Komad
Težina	30 kg
Jedinica težine	kg/100 pari
CO2 otisak (GWP) od kolevke do kapije	1,1708 kg CO2e / 1 Komad

Tehnicki list

Razvodne kutije za kablove T 160, zatvorena

Broj artikla: 2007271

Dimenzije

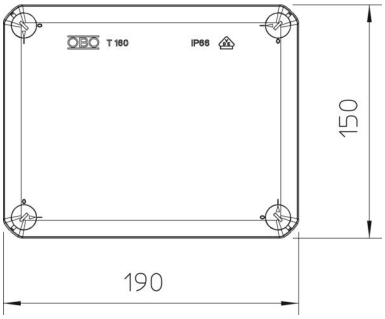

Dužina	190 mm
Širina	150 mm
Visina	77 mm

Tehnički podaci

Serijski	da
Vrsta uvoda	nema
Vrsta uvoda	Kabl
Vrsta uvoda u kućište	bez
Referentni izolacioni napon Ui	500 V
Opremanje	bez
Poklopac	nije transparentno
Pričvršćivanje poklopca	zašrafljeno
Uvod sa zadnje strane	da
Uvodi	nema
Varijanta ispitana na eksplozije	ne
samogasiv	Prema VDE 0471/DIN 695 deo 2-1, temperatura testiranja 750°C
Oblik	pravougaono
Održavanje funkcionalnosti	bez
za eksplozivne zone	bez
za eks-zone plin	bez
za eks-zone prašina	bez
Ojačano staklenim vlaknima	da
bez halogena	da
Unutrašnje dimenzije	176x135x67 mm
Sa zaštitom	ne
Sa poklopcem	da
Način montaže	Zidna/plafonska montaža
Nominalni prečnik min.	16 mm²
Nominalni napon	500 V
Mogućnost plombiranja	da
Vrsta zaštite	IP66
Stepen zaštite IK-kod	IK05
Temperaturna oblast primene maks.	60 °C
Temperaturna oblast primene min.	-5 °C

Tehnički podaci

Transparentan poklopac	ne
Otporno na vremenske prilike	ne