Tehnicki list

Razvodna kutija za kablove T 350, utična zaptivka

Broj artikla: 2007568

Razvodne kutije za kablove, za povezivanje kablova i provodnika u zatvorenim prostorijama i zaštićenim otvorenim prostorima. Pravougli oblik sa zaptivnim elementima sa strane i otvorima u podnom delu koji mogu da se izlome. Odgovara za zidnu i plafonsku montažu i montažu na montažne limove. Uz mogućnost za unutrašnje pričvršćivanje i montažu preko ugaonog kupastog elementa. Poklopac sa brzim zatvaračem, može da se plombira. Napravljen od materijala bez halogena i UV otpornog.

Razvodne kutije za kablove prema DIN EN 60670. Samogasivo prema DIN EN 60695-2-11, temperatura ispitivanja 650°C. Otpornost na udar IK05 prema DIN EN 50102.

IP 66 | M32 | M40 | 35 mm² | 24 | 500 V | IK 05

PP/GF Polipropilen, ojačan staklenim vlaknima

Matični podaci

Broj artikla	2007568
Tip	T 350 RW
Oznaka 1	Razvodna kutija
Oznaka 2	sa 24 otvora, bez halogena
Proizvođač	OBO
Dimenzija	285x201x120
Boja	čisto bela; RAL 9010
Materijal	Polipropilen, ojačan staklenim vlaknima
Najmanja prodajna jedinica	1
Jedinica količine	Komad
Težina	63 kg
Jedinica težine	kg/100 pari
CO2 otisak (GWP) od kolevke do kapije	2,7372 kg CO2e / 1 Komad

Tehnicki list

Razvodna kutija za kablove T 350, utična zaptivka

Broj artikla: 2007568

Dimenzije

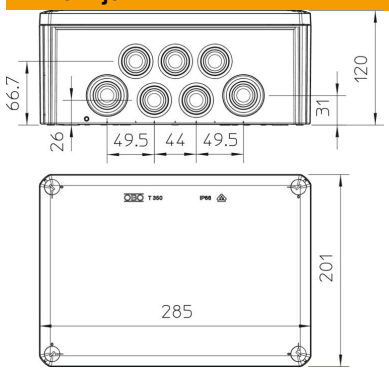

Dužina	285 mm
Širina	201 mm
Visina	120 mm

Tehnički podaci

Serijski	da
Broj uvoda	24
Vrsta uvoda	Utična zaptivka
Vrsta uvoda	Kabl
Vrsta uvoda u kućište	Stepenasta opna, može da se seče
Referentni izolacioni napon Ui	500 V
Opremanje	bez
Poklopac	nije transparentno
Pričvršćivanje poklopca	zašrafljeno
Uvod sa zadnje strane	da
Uvodi	16 x M32 8 x M40
Varijanta ispitana na eksplozije	ne
samogasiv	Prema VDE 0471/DIN 695 deo 2-1, temperatura testiranja 650°C
Oblik	pravougaono
Održavanje funkcionalnosti	bez
za eksplozivne zone	bez
za eks-zone plin	bez
za eks-zone prašina	bez
Ojačano staklenim vlaknima	da
bez halogena	da
Unutrašnje dimenzije	267x182x110 mm
Sa zaštitom	ne
Sa poklopcem	da
Način montaže	Zidna/plafonska montaža
Nominalni prečnik min.	35 mm²
Nominalni napon	500 V
Mogućnost plombiranja	da
Usaglašeno sa ROHS	da
Vrsta zaštite	IP66
Stepen zaštite IK-kod	IK05
Temperaturna oblast primene maks.	65 °C
Temperaturna oblast primene min.	-25 °C
Transparentan poklopac	ne

Tehnički podaci

Otporno na vremenske prilike	ne