Tehnicki list

Razvodna kutija T100, zatvorena, viši poklopac

Broj artikla: 2007732

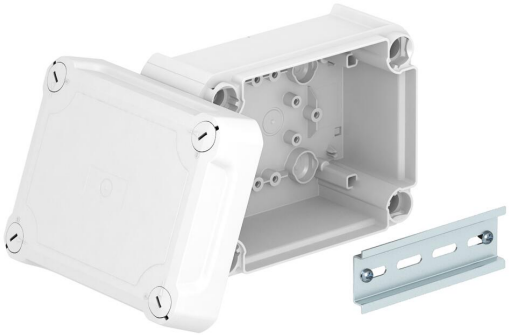

Razvodne kutije za kablove zatvorene, za povezivanje kablova i provodnika u zatvorenim prostorijama i zaštićenim otvorenim prostorijama. Pravougaoni oblik bez uvodnica. Odgovara za zidnu i plafonsku montažu i montažu na montažne limove. Uz mogućnost za unutrašnje pričvršćivanje i montažu preko ugaonog kupastog elementa. Visoki poklopac sa brzim zatvaračem, može da se plombira. Napravljen od materijala bez halogena i UV otpornog.

Uključujući profilnu šešir šinu.

Razvodne kutije za kablove prema DIN EN 60670. Samogasivo prema DIN EN 60695-2-11, temperatura ispitivanja 650°C. Otpornost na udarce IK07 prema DIN EN 50102.
Unutrašnje dimenzije: 136x102x74 mm

PP/PC Polipropilen / polikarbonat

Matični podaci

Broj artikla	2007732
Tip	T 100 OE HD LGR
Oznaka 1	Razvodna kutija, bez halogena
Oznaka 2	sa povišenim poklopcem
Proizvođač	OBO
Dimenzija	150x116x83
Boja	svetlo siva; RAL 7035
Materijal	Polipropilen / polikarbonat
Najmanja prodajna jedinica	1
Jedinica količine	Komad
Težina	23,65 kg
Jedinica težine	kg/100 pari
CO2 otisak (GWP) od kolevke do kapije	1,0622 kg CO2e / 1 Komad

Tehnicki list

Razvodna kutija T100, zatvorena, viši poklopac

Broj artikla: 2007732

Dimenzije

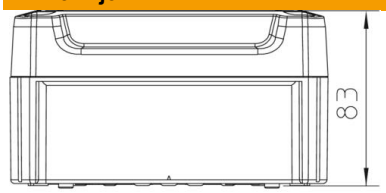

Dužina	150 mm
Širina	116 mm
Visina	83 mm

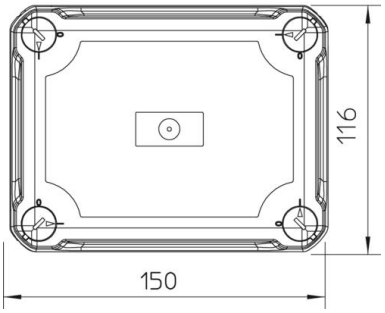

Tehnički podaci

Serijski	da
Vrsta uvoda	nema
Vrsta uvoda	Kabl
Vrsta uvoda u kućište	bez
Referentni izolacioni napon Ui	500 V
Opremanje	Noseća šina
Poklopac	nije transparentno
Pričvršćivanje poklopca	zašrafljeno
Uvod sa zadnje strane	da
Uvodi	nema
Varijanta ispitana na eksplozije	ne
samogasiv	Prema VDE 0471/DIN 695 deo 2-1, temperatura testiranja 650°C
Oblik	pravougaono
Održavanje funkcionalnosti	bez
za eksplozivne zone	bez
za eks-zone plin	bez
za eks-zone prašina	bez
bez halogena	da
Unutrašnje dimenzije	136x102x74 mm
Sa zaštitom	ne
Sa poklopcem	da
Način montaže	Zidna/plafonska montaža
Nominalni napon	500 V
Mogućnost plombiranja	da
Usaglašeno sa ROHS	da
Vrsta zaštite	IP66
Stepen zaštite IK-kod	IK07

Tehnički podaci

Temperaturna oblast primene maks.	65 °C
Temperaturna oblast primene min.	-25 °C
Otporno na vremenske prilike	ne