Tehnicki list

Rastavna klema glavnog provvodnika, 1-polna

Broj artikla: 2009042

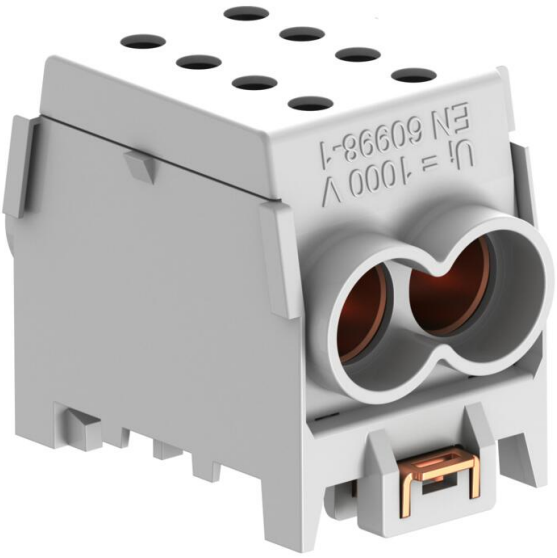

1-polna rastavna klema glavnog provodnika 4 x 70 mm² priključna prečnika po polu. Sa 2 vijka po steznom mestu za siguran kontaktni pritisak.

Izuzetno čvrsto brzo pričvršćivanje od pocinkovanog čeličnog lima za jednostavnu montažu na noseće šine.

Matični podaci

Broj artikla	2009042
Tip	HLAK 1-2x70 GR
Oznaka 1	Glavna napojna klema
Proizvođač	OBO
Dimenzija	70/70mm²
Boja	sivo
Najmanja prodajna jedinica	1
Jedinica količine	Komad
Težina	11,6 kg
Jedinica težine	kg/100 pari
CO2 otisak (GWP) od kolevke do kapije	0,037 kg CO2e / 1 Komad

Tehnicki list

Rastavna klema glavnog provvodnika, 1-polna

Broj artikla: 2009042

Dimenzije

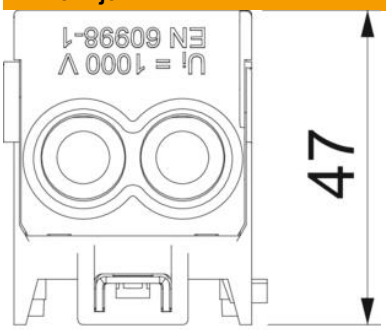

Širina	55 mm
Visina	40 mm

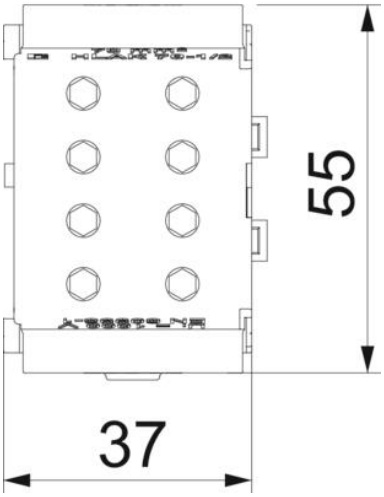

Tehnicki list

Rastavna klema glavnog provvodnika, 1-polna

Broj artikla: 2009042

Tehnički podaci

Priključak prečnika provodnika, jednožilni maks.	70 mm²
Priključak prečnika provodnika, jednožilni min.	4 mm²
Priključak prečnika provodnika, finožilni sa zaštitom za kraj žile maks.	50 mm²
Priključak prečnika provodnika, finožilni sa zaštitom za kraj žile min.	4 mm²
Priključak prečnika provodnika, višežilni maks.	70 mm²
Priključak prečnika provodnika, višežilni min.	4 mm²
Vrsta priključka	naviti
Priključna pozicija	gore/dole
Presek priključka višežilni maks.	70 mm²
Presek priključka višežilni min.	4 mm²
Broj mesta za kleme	4
Broj mesta za kleme po polu	4
samogasiv	Prema VDE 0471/DIN 695 deo 2-1, temperatura testiranja 960°C
Odgovara za priključak pljosnatih provodnika	ne
Odgovara za fleksibilne provod-nike	ne
Odgovara za masivne provodnike	da
Odgovara za višežilne provodnike	da
Odgovara za priključak okruglih kablova	da
Odgovara za priključak sektors-kog kabla	da
bez halogena	da
Izolacioni materijal	Termoplast
Maks. Referentna radna struja Ie	190 A
Maks. Prečnik kabla	70 mm²
Maks. Prečnik provodnika	70 mm²
Sa aktivacionom polugom	ne
Nominalni prečnik min.	70 mm²
Nominalni napon	960 V
Nominalna struja	190 A
Broj el. polova	1
Usaglašeno sa ROHS	da
Otporno na udarce	da
Temperaturna oblast primene maks.	70 °C
Temperaturna oblast primene min.	-25 °C
Providno	ne
Temperatura okoline	40 °C
VDE-ispitano	da