Tehnicki list

Uvodnica za pljosnat kabl, PG-navoj Pg16, kamen siva

Broj artikla: 2012758

Uvodnica za pljosnate kablove u specijalnoj varijanti, sa PG-priključnim navojem prema DIN 40430, vrsta zaštite IP31, sa montiranim zaptivnim prstenom 107/F.

650° HALOGEN FREE CE UKCA IP 31 Pg

PE Polietilen

Matični podaci

Broj artikla	2012758
Tip	106 FL 16 8 19
Oznaka 1	Uvodnica za pljosnati kabal
Proizvođač	OBO
Dimenzija	PG16
Boja	kameno sivo; RAL 7030
Materijal	Polietilen
Najmanja prodajna jedinica	50
Jedinica količine	Komad
Težina	1,006 kg
Jedinica težine	kg/100 pari
CO2 otisak (GWP) od kolevke do kapije	0,0451 kg CO2e / 1 Komad

Tehnicki list

Uvodnica za pljosnat kabl, PG-navoj Pg16, kamen siva

Broj artikla: 2012758

Dimenzije

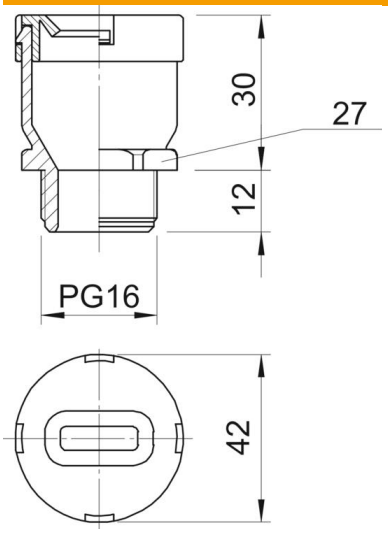

Dimenzija D	32,5 mm
Dimenzija G	PG16 mm
Dimenzija L	42 mm
Dimenzija L1	12 mm
Dimenzija L2	30 mm

Tehnički podaci

Vrsta zaptivanja	Zaptivni prsten
Varijanta	pravo
Zaštita od savijanja	ne
Ravan kabl/širina maks.	19 mm
Pljosnati kabl/širina min.	17 mm
Ravan kabl/debljina maks.	8 mm
Ravan kabl/debljina min.	6 mm
Kablovska uvodnica za traku	da
za eksplozivne zone	bez
Navoj	Pg 16
Vrsta navoja	PG
Ojačano staklenim vlaknima	ne
Višestruka zaptivka	ne
S kontranavrtkom	ne
Usaglašeno sa ROHS	da
Otporno na udarce	ne
širina ključa	27
Vrsta zaštite	IP31
Mogućnost rasterećenja vučne sile	ne