# Tehnicki list

## Kablovska uvodnica, metrički navoj, set sa kontranavrt-kom, svetlo sivo
## Broj artikla: 2022776

Kablovska uvodnica sa metričkim priključnim navojem u obliku torban navike za razvodne kutije za kablove, kućišta, razvodne ormare u privatnim i industrijskim oblastima. Rasterećenje vučne sile i integrisana zaptivna guma ispitani su prema DIN EN 62444. Klasa zaštite IP68. Primenljivo na temoperaturi od -20°C do +65°C. Uključujući kontranavrtku.

UV RESISTANT IP 68 M

PA poliamid

### Matični podaci

| | |
|---|---|
| Broj artikla | 2022776 |
| Tip | V-TEC VM63+ LGR |
| Oznaka 1 | Kablovska uvodnica |
| Oznaka 2 | sa kontramaticom |
| Proizvođač | OBO |
| Dimenzija | M63 |
| Boja | svetlo siva; RAL 7035 |
| Materijal | Poliamid |
| Najmanja prodajna jedinica | 5 |
| Jedinica količine | Komad |
| Težina | 10,136 kg |
| Jedinica težine | kg/100 pari |
| CO2 otisak (GWP) od kolevke do kapije | 0,4821 kg CO2e / 1 Komad |

# Tehnicki list

## Kablovska uvodnica, metrički navoj, set sa kontranavrtkom, svetlo sivo
## Broj artikla: 2022776

### Dimenzije

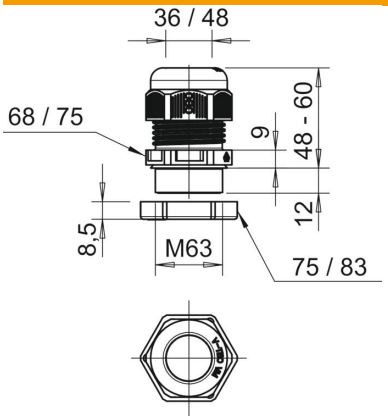


| | |
|---|---|
| Dimenzija E1 (mm) | 75 mm |
| Dimenzija E2 | 83 mm |
| Dimenzija L maks. | 60 mm |
| Dimenzija L min. | 48 mm |
| Dimenzija L1 | 12 mm |
| Dimenzija L2 | 9 mm |
| Dimenzija L3 | 8,5 mm |

### Tehnički podaci

| | |
|---|---|
| Vrsta zaptivanja | Zaptivni prsten |
| Varijanta | pravo |
| Zaštita od savijanja | ne |
| Zaptivna oblast D maks. | 48 mm |
| Zaptivna oblast D min. | 36 mm |
| zaštićeno od eksplozije | ne |
| Kablovska uvodnica za traku | ne |
| samogasiv | Prema VDE 0471/DIN 695 deo 2-1, temperatura testiranja 650°C |
| za eksplozivne zone | bez |
| za eks-zone plin | bez |
| za eks-zone prašina | bez |
| Navoj | M63 x 1,5 |
| Vrsta navoja | metrički |
| Dužina navoja | 12 mm |
| Nominalna veličina navoja | 63 |
| Uspon navoja | 1,5 mm |
| Ojačano staklenim vlaknima | ne |
| bez halogena | da |
| Nestabilni obrtni momenat | 15 Nm |
| Višestruka zaptivka | ne |
| S kontranavrtkom | ne |
| Usaglašeno sa ROHS | da |
| Otporno na udarce | ne |
| Veličina ključa 1 | 68 mm |
| Veličina ključa 2 | 75 mm |
| Vrsta zaštite | IP68 |
| Deljiva navojnica | ne |
| Temperaturna oblast primene maks. | 65 °C |
| Temperaturna oblast primene min. | -20 °C |
| Mogućnost rasterećenja vučne sile | da |