Tehnicki list

Čelične krivine vruće pocinkovane utapanjem, s navojem

Broj artikla: 2046791

90°-krivina za elektroinstalacione cevi prema EN 61386-1 sa navojnim krajevima prema DIN EN 60423. Sa ravnom unutrašnjom stranom.
Po svakoj krivini cevi je već montiran priključni naglavak.

M E30 E90

St čelik

FT toplo pocinkovano potapanjem

Matični podaci

Broj artikla	2046791
Tip	SBNM50 FT
Oznaka 1	Stapa krivina
Oznaka 2	sa navojnom spojnicom
Proizvođač	OBO
Dimenzija	M50x1,5
Materijal	Čelik
Površina	vruće pocinkano utapanjem
Standard za površinu	DIN EN ISO 1461
Najmanja prodajna jedinica	5
Jedinica količine	Komad
Težina	125,8 kg
Jedinica težine	kg/100 pari
CO2 otisak (GWP) od kolevke do kapije	4,7031 kg CO2e / 1 Komad

Tehnicki list

Čelične krivine vruće pocinkovane utapanjem, s navojem

Broj artikla: 2046791

Dimenzije

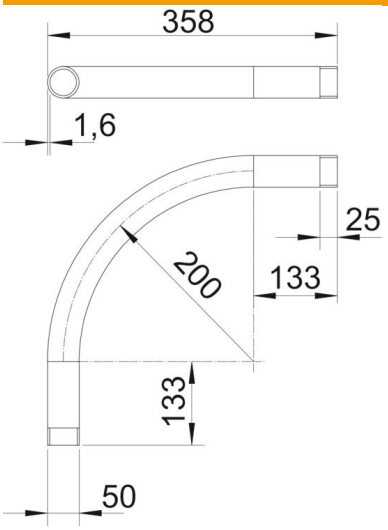

Dimenzija A	133 mm
Dimenzija B	358 mm
Dimenzija D	50 mm
Dimenzija l	25 mm
Dimenzija M (mm)	M50
Dimenzija r	200 mm
Dimenzija t	1,6 mm

Tehnički podaci

Varijanta	Navoj
Fleksibilno	ne
za nominalni prečnik cevi	50 mm
Navoj	M50x1,5
bez halogena	ne
S revizionim otvorom i poklopcem	ne
Sa naglavkom	da
Površina četkana	ne
Polirana površina	ne
Usaglašeno sa ROHS	da
Ugao krivine	90 °
Dvodelno	ne