Tehnicki list

Kablovska navojnica sa navrtkom, PG-navoj, niklovana

Broj artikla: 2085704

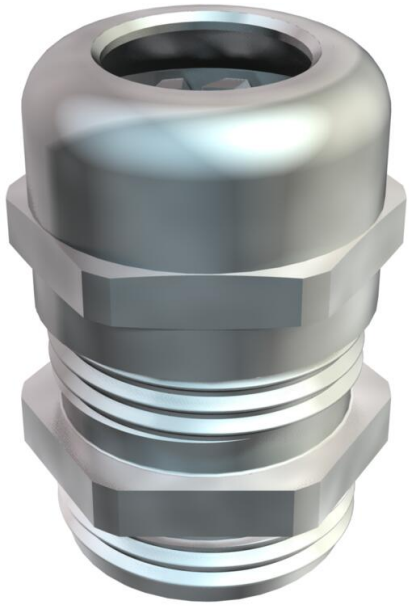

Izdržljiva kablovska uvodnica u obliku torban navrtke sa velikom zaptivnom oblasti, kao i rasterećenje vučne sile i zaštita od uvrtanja za visoke zaptivne zahteve, s PG-priključnim navojem prema DIN 40430. Stezni umetak od poliamida, zaptivni prsten od hloropren/nitril-kaučuka s montiranim O-prstenom na priključnom navoju.

Vrsta zaštite IP68 kod 5 bara/1 h, ispitano prema DIN EN 62444.

dužina priključnog navoja „normalna", po uzoru na DIN 46320.

* Cene prema DEL-notifikaciji.

CE UK CA IP 68 Pg

CuZn 37 mesing

N niklovano

Matični podaci

Broj artikla	2085704
Tip	V-TEC PG48 MS
Oznaka 1	Kablovska uvodnica
Proizvođač	OBO
Dimenzija	PG48
Materijal	Mesing
Površina	niklovano
Standard za površinu	
Najmanja prodajna jedinica	5
Jedinica količine	Komad
Težina	31,5 kg
Jedinica težine	kg/100 pari
CO2 otisak (GWP) od kolevke do kapije	1,1124 kg CO2e / 1 Komad

Tehnicki list

Kablovska navojnica sa navrtkom, PG-navoj, niklovana

Broj artikla: 2085704

Dimenzije

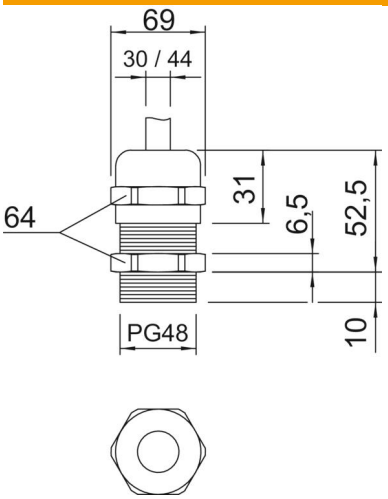

Dimenzija e	69 mm
Dimenzija L maks.	52,5 mm
Dimenzija L1	10 mm
Dimenzija L2	6,5 mm
Dimenzija L3	31 mm

Tehnički podaci

Vrsta zaptivanja	Zaptivni prsten
Varijanta	pravo
Zaštita od savijanja	ne
Zaptivna oblast D maks.	44 mm
Zaptivna oblast D min.	30 mm
zaštićeno od eksplozije	ne
Kablovska uvodnica za traku	ne
za eksplozivne zone	bez
za eks-zone plin	bez
za eks-zone prašina	bez
Navoj	Pg 48
Vrsta navoja	PG
Dužina navoja	10 mm
Nominalna veličina navoja	48
Ojačano staklenim vlaknima	ne
bez halogena	ne
Višestruka zaptivka	ne
S kontranavrtkom	ne
Usaglašeno sa ROHS	izuzeto
Otporno na udarce	ne
širina ključa	64
Vrsta zaštite	IP68
Deljiva navojnica	ne
Temperaturna oblast primene maks.	100 °C
Temperaturna oblast primene min.	-20 °C
Rasterećenje vučne sile i zaštita od uvrtanja D2 maks.	44 mm
Rasterećenje vučne sile i zaštita od uvrtanja D2 min.	30 mm

Tehnički podaci

Mogućnost rasterećenja vučne sile	da