Tehnicki list

Kablovska navojnica sa navrtkom, metrički navoj, niklovana

Broj artikla: 2086048

Robusna kablovska uvodnica sa metričkim priključnim navojem prema IEC 423 u dizajnu navrtke za visoke zahteve za zaptivenost. Vučno rasterećenje, zaštita od uvrtanja i zaptivenost u celom rasponu. Neoprenski zaptivni prsten. Umetak za stezanje od poliamida. Sa unapred montiranim zaptivnim prstenom na priključnom navoju, VDE-testirano prema DIN EN 50262, klasa zaštite IP68 na 5 bar/1h, temperaturni opseg -20 do +100°C.

Zaptivni prsten nije sadržan u obimu isporuke.

IP 68 M

CuZn 37 mesing

N niklovano

Matični podaci

Broj artikla	2086048
Tip	V-TEC VM40 MS
Oznaka 1	Kablovska uvodnica
Proizvođač	OBO
Dimenzija	M40
Materijal	Mesing
Površina	niklovano
Standard za površinu	
Najmanja prodajna jedinica	5
Jedinica količine	Komad
Težina	12,24 kg
Jedinica težine	kg/100 pari
CO2 otisak (GWP) od kolevke do kapije	0,3164 kg CO2e / 1 Komad

Tehnicki list

Kablovska navojnica sa navrtkom, metrički navoj, niklovana

Broj artikla: 2086048

Dimenzije

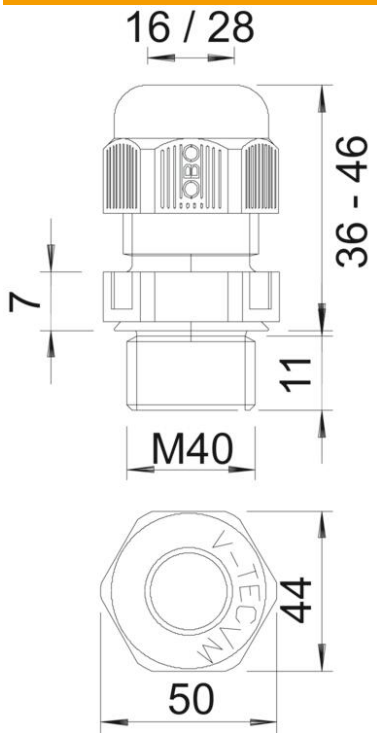

Dimenzija e	46 mm
Dimenzija L maks.	33 mm
Dimenzija L1	8 mm
Dimenzija L2	4,5 mm
Dimenzija L3	21 mm

Tehnički podaci

Vrsta zaptivanja	Zaptivni prsten
Varijanta	pravo
Zaštita od savijanja	ne
Zaptivna oblast D maks.	27 mm
Zaptivna oblast D min.	19 mm
zaštićeno od eksplozije	ne
Kablovska uvodnica za traku	ne
za eksplozivne zone	bez
Navoj	M40 x 1,5
Vrsta navoja	metrički
Dužina navoja	8 mm
Ojačano staklenim vlaknima	ne
bez halogena	ne
Nestabilni obrtni momenat	13,5 Nm
Kategorija delovanja udara	7
Kategorija vučnog rasterećenja	A
Višestruka zaptivka	ne
S kontranavrtkom	ne
Usaglašeno sa ROHS	izuzeto
Otporno na udarce	ne
širina ključa	43
Vrsta zaštite	IP68

Tehnicki list

Kablovska navojnica sa navrtkom, metrički navoj, niklovana

Broj artikla: 2086048

Tehnički podaci

Šestoivično, ugaona dimenzija	46 mm
Temperaturna oblast primene maks.	100 °C
Temperaturna oblast primene min.	-20 °C
Mogućnost rasterećenja vučne sile	da