# Tehnicki list

## Kablovska uvodnica EMV, metrička, niklovano

## Broj artikla: 2086223

Jaka EMV kablovska uvodnica sa metričkim priključnim navojem prema IEC 423 u obliku torban navrtke, za visoke zahteve zaptivanja. Vučno rasterećenje, zaštita od uvrtanja i zaptivenost preko celokupne zatezne oblasti. Zaptivni prsten od neoprena. Umetak za kleme od poliamida. Sa već montiranim O-zaptivnim prstenom na priključni navoj, VDE-ispitano prema DIN EN 50262, vrsta zaštite IP68 kod 5 bara/1 h.
* Cene shodno DEL-predračunu.

IP 68 M

CuZn 37 mesing

N niklovano

### Matični podaci

| | |
|---|---|
| Broj artikla | 2086223 |
| Tip | V-TEC VM40 EMV |
| Oznaka 1 | Kablovska uvodnica EMV |
| Oznaka 2 | EMC |
| Proizvođač | OBO |
| Dimenzija | M40 |
| Materijal | Mesing |
| Površina<br>Standard za površinu | niklovano |
| Najmanja prodajna jedinica | 5 |
| Jedinica količine | Komad |
| Težina | 12,88 kg |
| Jedinica težine | kg/100 pari |
| CO2 otisak (GWP) od kolevke do kapije | 0,3351 kg CO2e / 1 Komad |

# Tehnicki list

## Kablovska uvodnica EMV, metrička, niklovano

## Broj artikla: 2086223

### Dimenzije

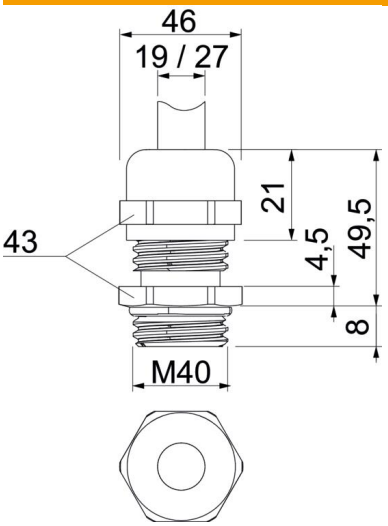


| | |
|---|---|
| Dimenzija e | 46 mm |
| Dimenzija L maks. | 49,5 mm |
| Dimenzija L1 | 8 mm |
| Dimenzija L2 | 4,5 mm |
| Dimenzija L3 | 21 mm |

### Tehnički podaci

| | |
|---|---|
| Vrsta zaptivanja | Zaptivni prsten |
| Varijanta | pravo |
| Zaštita od savijanja | ne |
| Zaptivna oblast D maks. | 27 mm |
| Zaptivna oblast D min. | 19 mm |
| Kablovska uvodnica za traku | ne |
| za eksplozivne zone | bez |
| Navoj | M40 x 1,5 |
| Vrsta navoja | metrički |
| Dužina navoja | 8 mm |
| Ojačano staklenim vlaknima | ne |
| bez halogena | ne |
| Nestabilni obrtni momenat | 13,5 Nm |
| Kategorija delovanja udara | 7 |
| Kategorija vučnog rasterećenja | A |
| Višestruka zaptivka | ne |
| S kontranavrtkom | ne |
| Usaglašeno sa ROHS | izuzeto |
| Otporno na udarce | ne |
| širina ključa | 43 |
| Vrsta zaštite | IP68 |
| Temperaturna oblast primene maks. | 100 °C |
| Temperaturna oblast primene min. | -20 °C |
| Mogućnost rasterećenja vučne sile | da |