Tehnicki list

Odvodnik prenapona 1-polni + NPE sa kontaktima za daljinsku signalizaciju 280 V
Broj artikla: 5094760

Odvodnik prenapona tipa 2

• Kompletna jedinica, sastoji se od donjeg i donjeg dela, montirana i spremna za priključak
• Primenjivo u TN i TT mrežnim sistemima
• Utični gornji deo, gornji deo može da se rastavi od donjeg bez upotrebe alata
• Sa daljinskom signalizacijom, kontaktom zatvarača bez potencijala, za nadzor funkcije
• Sa termičkim i dinamičkim rastavnim sistemom
• Sa optičkim indikatorom kvara
• Visoka provodljivost struje uz dug vek trajanja
• Obeleženi priključci

Primeri primene: Stambene zgrade, porodične kuće i industrija
* Komplet = gornji i donji deo

Mu | Type 2 | LPZ 1→2 | FS | 230/400 V System

Matični podaci

Broj artikla	5094760
Tip	V20-C 1+NPE+FS
Oznaka 1	Kontroler prenapona V20
Oznaka 2	1+1 sa daljinskom signalizacij
Proizvođač	OBO
Dimenzija	280V
Najmanja prodajna jedinica	1
Jedinica količine	Komad
Težina	22,5 kg
Jedinica težine	kg/100 pari
CO2 otisak (GWP) od kolevke do kapije	1,1151 kg CO2e / 1 Komad

Dimenzije

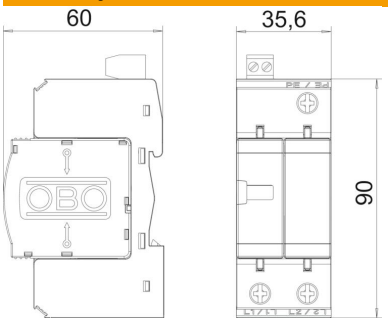

Tehnicki list

Odvodnik prenapona 1-polni + NPE sa kontaktima za daljinsku signalizaciju 280 V
Broj artikla: 5094760

Tehnički podaci

[redacted]

Odvodna struja (8/20 µs) [ukupna]	40 kA
Kontaktno vreme	<25 ns
Izduvno	ne
Varijanta	1+NPE + FS
Varijanta polova	1+N/PE
Širina u podeocima (TE, 17,5 mm)	2
Radna temperatura maks.	80 °C
Radna temperatura min.	-40 °C
Daljinska signalizacija	da
Najveći trajni napon AC	280 V
Integrisani predosigurač	ne
Prečnik krutog provodnika (jedno-/višežilni) maks.	35 mm²
Prečnik krutog provodnika (jedno-/višežilni) min.	2,5 mm²
LPZ	1→2
Maks. prenaponska zaštita mreže	125
Maksimalni preventivni osigurač	125 A
Maksimalna udarna struja odvođenja (8/20 µs)	40 kA
Način montaže	Torban šina 35 mm
Nominalna struja odvođenja (8/20 µs)	20 kA
Nominalni napon AC (50 / 60 Hz)	230 V
Oblik mreže	ostalo
Ispitna klasa tip 2	da
Usaglašeno sa ROHS	da
Vrsta zaštite	IP20
Prag zaštite	≤1,3 kV
Signalizacija na uređaju	vizuelno
SPD prema EN 61643-11	Tip 2
SPD prema IEC 61643-1	klasa II
Temperaturna oblast primene maks.	80 °C
Temperaturna oblast primene min.	-40 °C