# Tehnicki list

## Nosač kablova RKS-Magic® 60 A2

## Broj artikla: 6047656

Perforirani nosač kablova sa integrisanim sistemom za brzo pričvršćivanje. Korisna dužina perforiranog nosača kablova iznosi 3.000 mm.

Nosač kablova ima kontinuiranu bočnu perforaciju od 7 x 20 mm za ugradnju dodatnih komponenata za spajanje i montažu.

Perforacija za direktno kačenje navoja šipke ima prečnik od 11 mm. Kontinuirano izjednačavanje potencijala je obezbeđeno bez dodatnih komponenti.

Magnetna zaštita bez poklopca 20 dB, sa poklopcem 50 dB.
Perforirani nosač kablova je ispitan za održavanje funkcionalnosti prema DIN 4102 deo 12 (širine kanala 100 - 300 mm).

Dizajn i parametri sklopa odgovaraju važećim sertifikatima.

Više informacija možete pronaći u katalogu za protivpožarne sisteme.

E30 E60 E90

A2 Oplemenjeni čelik, nerđajući

2B svetlo, naknadno obrađeno

### Matični podaci

| | |
|---|---|
| Broj artikla | 6047656 |
| Tip | RKSM 630 A2 |
| Oznaka 1 | Perforirani nosač kablova RKSM |
| Oznaka 2 | sa Magic spojnicom |
| Proizvođač | OBO |
| Dimenzija | 60x300x3050 |
| Boja | oplemenjeni čelik |
| Materijal | plemeniti čelik, nerđajući 1.4301 |
| Površina | svetlo, naknadno obrađeno |
| Standard za površinu | |
| Najmanja prodajna jedinica | 3 |
| Jedinica količine | Metar |
| Težina | 259,344 kg |
| Jedinica težine | kg/100 kom. |
| CO2 otisak (GWP) od kolevke do kapije | 13,6398 kg CO2e / 1 Metar |

# Tehnicki list

## Nosač kablova RKS-Magic® 60 A2

## Broj artikla: 6047656

### Dimenzije

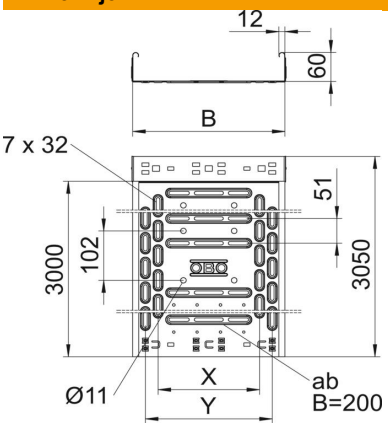


| | |
|---|---|
| Dužina | 3.050 mm |
| Širina | 300 mm |
| Visina | 60 mm |
| Debljina lima | 0,75 mm |
| Dimenzija B | 300 mm |
| Dimenzija t | 100 mm |
| Dimenzija x | 200 mm |
| Dimenzija y | 250 mm |

### Tehnički podaci

| | |
|---|---|
| Varijanta spojnice | integrisana spojnica |
| Vrsta pričvršćivanja montažnog sistema | Pod Plafon Zid |
| Podni | ne |
| Podna perforacija | 1 |
| Održavanje funkcionalnosti | da |
| Sa poklopcem | ne |
| Montažna perforacija u podu | da |
| NATO otvor | ne |
| Korisni presek | 178 cm² |
| Korisni presek | 17800 mm² |
| Usaglašeno sa ROHS | da |
| Nerđajući čelik, nagrižen | ne |
| Bočne perforacije | da |
| Izvedba-za velike raspone | ne |
| Magnetna zaštita bez poklopca | 20 dB |
| Magnetna zaštita sa poklopcem | 50 dB |
| Tip testa opterećenja prema IEC 61537 | Tip II |
| Korisna dužina | 3000 mm |
| Vrsta spojnice sistema nosača kablova | Uklopno pričvršćivanje |

# Tehnicki list

## Nosač kablova RKS-Magic® 60 A2

## Broj artikla: 6047656

### Zaťaženie

| | |
|---|---|
| primenjiva potporna rastojanja min. | 1 m |
| primenjiva potporna rastojanja maks. | 2,5 m |
| Rastojanje među konzolama 1,0m | 1,2 kN/m |
| Rastojanje među konzolama 1,5m | 0,9 kN/m |
| Rastojanje među konzolama 2,0m | 0,6 kN/m |
| Rastojanje među konzolama 2,5m | 0,4 kN/m |

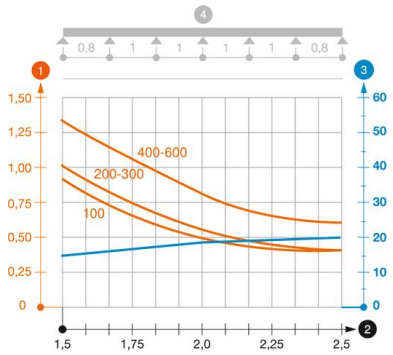


**Dijagram opterećenja za nosač kablova tipa RKSM 60**

1. Dozvoljeno opterećenje nosača kablova / lestvičastih nosača kablova u kN/m bez dodatnog
2. Rastojanje između oslonaca u m
3. Defleksija nosača kablova u mm uz dozvoljenih kN/m
4. Šema opterećenja prilikom testiranja

— Kriva opterećenja sa širinama nosača/lestvičastih nosača kablova u mm

— Kriva defleksije stranice u zavisnosti od potpornog raspona