# Tehnicki list

## Nosač kablova RKS-Magic® 60 A4

## Broj artikla: 6047738

Perforirani nosač kablova sa integrisanim sistemom za brzo pričvršćivanje. Korisna dužina perforiranog nosača kablova iznosi 3.000 mm.

Nosač kablova ima kontinuiranu bočnu perforaciju od 7 x 20 mm za ugradnju dodatnih komponenata za spajanje i montažu.

Perforacija za direktno kačenje navoja šipke ima prečnik od 11 mm.
Kontinuirano izjednačavanje potencijala je obezbeđeno bez dodatnih komponenti.
Magnetna zaštita bez poklopca 20 dB, sa poklopcem 50 dB.

| | |
|---|---|
| A4 | Oplemenjeni čelik |
| 2B | svetlo, naknadno obrađeno |

### Matični podaci

| | |
|---|---|
| Broj artikla | 6047738 |
| Tip | RKSM 660 A4 |
| Oznaka 1 | Perforirani nosač kablova RKSM |
| Oznaka 2 | sa Magic spojnicom |
| Proizvođač | OBO |
| Dimenzija | 60x600x3050 |
| Boja | oplemenjeni čelik |
| Materijal | plemeniti čelik, nerđajući 1.4571 |
| Površina | svetlo, naknadno obrađeno |
| Standard za površinu | |
| Najmanja prodajna jedinica | 3 |
| Jedinica količine | Metar |
| Težina | 491,148 kg |
| Jedinica težine | kg/100 kom. |
| CO2 otisak (GWP) od kolevke do kapije | 25,6436 kg CO2e / 1 Metar |

# Tehnicki list

## Nosač kablova RKS-Magic® 60 A4

## Broj artikla: 6047738

### Dimenzije

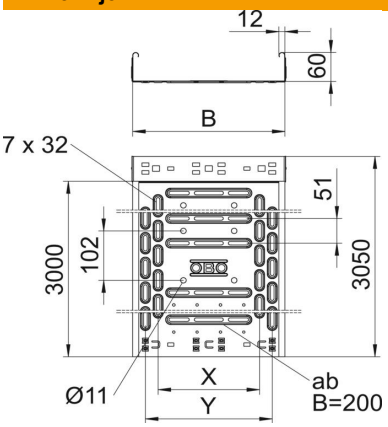


| | |
|---|---|
| Dužina | 3.050 mm |
| Širina | 600 mm |
| Visina | 60 mm |
| Debljina lima | 0,9 mm |
| Dimenzija B | 600 mm |
| Dimenzija t | 400 mm |
| Dimenzija x | 450 mm |
| Dimenzija y | 550 mm |

### Tehnički podaci

| | |
|---|---|
| Varijanta spojnice | integrisana spojnica |
| Vrsta pričvršćivanja montažnog sistema | Pod Plafon Zid |
| Podni | ne |
| Podna perforacija | 1 |
| Održavanje funkcionalnosti | ne |
| Sa poklopcem | ne |
| Montažna perforacija u podu | da |
| NATO otvor | ne |
| Korisni presek | 358 cm² |
| Korisni presek | 35800 mm² |
| Usaglašeno sa ROHS | da |
| Nerđajući čelik, nagrižen | ne |
| Bočne perforacije | da |
| Izvedba-za velike raspone | ne |
| Magnetna zaštita bez poklopca | 20 dB |
| Magnetna zaštita sa poklopcem | 50 dB |
| Tip testa opterećenja prema IEC 61537 | Tip II |
| Korisna dužina | 3000 mm |
| Vrsta spojnice sistema nosača kablova | Uklopno pričvršćivanje |

# Tehnicki list

## Nosač kablova RKS-Magic® 60 A4

## Broj artikla: 6047738

### Zaťaženie

| | |
|---|---|
| primenjiva potporna rastojanja min. | 1 m |
| primenjiva potporna rastojanja maks. | 2,5 m |
| Rastojanje među konzolama 1,0m | 2,1 kN/m |
| Rastojanje među konzolama 1,5m | 1,35 kN/m |
| Rastojanje među konzolama 2,0m | 0,9 kN/m |
| Rastojanje među konzolama 2,5m | 0,6 kN/m |

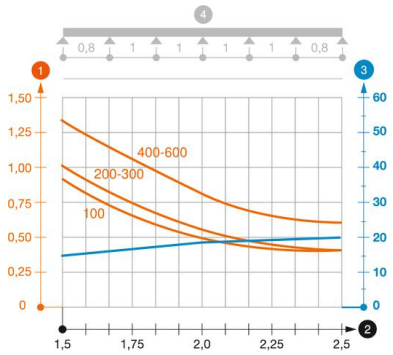


**Dijagram opterećenja za nosač kablova tipa RKSM 60**

1. Dozvoljeno opterećenje nosača kablova / lestvičastih nosača kablova u kN/m bez dodatnog
2. Rastojanje između oslonaca u m
3. Defleksija nosača kablova u mm uz dozvoljenih kN/m
4. Šema opterećenja prilikom testiranja

— Kriva opterećenja sa širinama nosača/lestvičastih nosača kablova u mm

— Kriva defleksije stranice u zavisnosti od potpornog raspona