Tehnicki list

Nosač kablova MKS-Magic® 110 FT

Broj artikla: 6059177

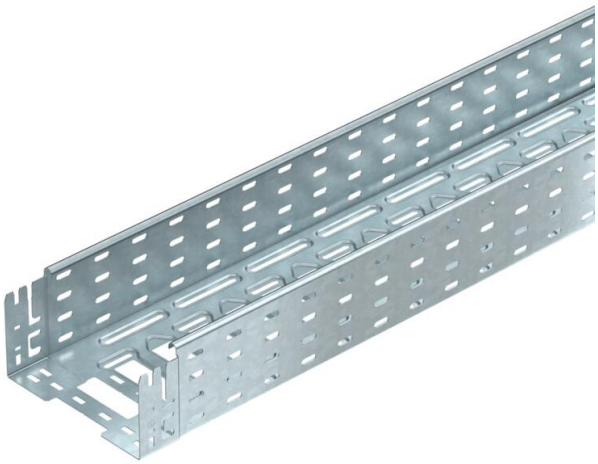

Perforirani nosač kablova sa integrisanim sistemom za brzo pričvršćivanje. Korisna dužina nosača kablova iznosi 3.000 mm.

Nosač kablova ima kontinuiranu bočnu perforaciju od 7 x 20 mm za ugradnju dodatnih komponenata za spajanje i montažu.

Od širine nosača kablova 200 mm sa 30% perforacije, prema VdS smernici 2092, pogodno za upotrebu ispod sistema za prskanje.
Kontinuirano izjednačavanje potencijala je obezbeđeno bez dodatnih komponenti.

St čelik

FT toplo pocinkovano potapanjem

Matični podaci

Broj artikla	6059177
Tip	MKSM 120 FT
Oznaka 1	Nosač kablova MKSM
Oznaka 2	perforirani,sa Magic spojnicom
Proizvođač	OBO
Dimenzija	110x200x3050
Boja	cink
Materijal	Čelik
Površina	vruće pocinkano utapanjem
Standard za površinu	DIN EN ISO 1461
Najmanja prodajna jedinica	3
Jedinica količine	Metar
Težina	322,229 kg
Jedinica težine	kg/100 kom.
CO2 otisak (GWP) od kolevke do kapije	8,0488 kg CO2e / 1 Metar

Tehnicki list

Nosač kablova MKS-Magic® 110 FT

Broj artikla: 6059177

Dimenzije

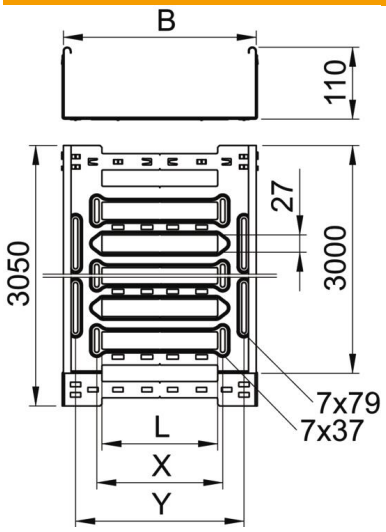

Dužina	3.050 mm
Širina	200 mm
Visina	110 mm
Debljina lima	1 mm
Dimenzija B	200 mm
Dimenzija L	80 mm
Dimenzija x	96 mm
Dimenzija y	162 mm

Tehnički podaci

Varijanta spojnice	integrisana spojnica
Vrsta pričvršćivanja montažnog sistema	Pod Plafon Zid
Podni	ne
Održavanje funkcionalnosti	ne
Sa poklopcem	ne
Montažna perforacija u podu	da
NATO otvor	ne
Korisni presek	218 cm²
Korisni presek	21800 mm²
Usaglašeno sa ROHS	da
Nerđajući čelik, nagrižen	ne
Bočne perforacije	da
Izvedba-za velike raspone	ne
Magnetna zaštita bez poklopca	20 dB
Magnetna zaštita sa poklopcem	50 dB
Tip testa opterećenja prema IEC 61537	Tip II
Korisna dužina	3000 mm
Vrsta spojnice sistema nosača kablova	Uklopno pričvršćivanje

Tehnicki list

Nosač kablova MKS-Magic® 110 FT

Broj artikla: 6059177

Zaťaženie

primenjiva potporna rastojanja min.	1,5 m
primenjiva potporna rastojanja maks.	3 m
Rastojanje među konzolama 1,5m	2 kN/m
Rastojanje među konzolama 2,0m	1,5 kN/m
Rastojanje među konzolama 2,5m	1,07 kN/m
Rastojanje među konzolama 3,0m	0,7 kN/m

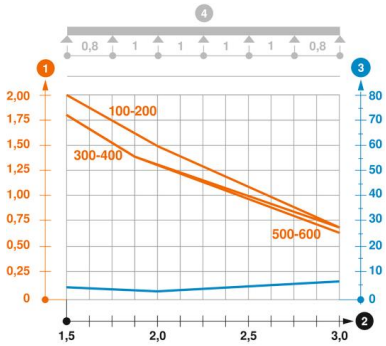

Dijagram opterećenja za nosač kablova tipa MKSM 110

1. Dozvoljeno opterećenje nosača kablova / lestvičastih nosača kablova u kN/m bez dodatnog
2. Rastojanje između oslonaca u m
3. Defleksija nosača kablova u mm uz dozvoljenih kN/m
4. Šema opterećenja prilikom testiranja

Kriva opterećenja sa širinama nosača/lestvičastih nosača kablova u mm

Kriva defleksije stranice u zavisnosti od potpornog raspona