# Tehnicki list

## Brza spojnica A2

## Broj artikla: 6067654

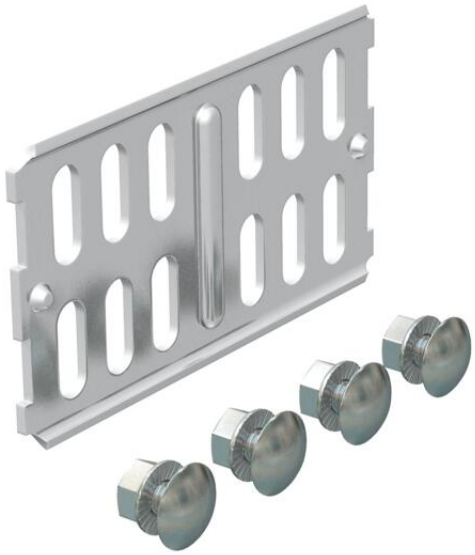

Prave spojnice za dužno spajanje nosača kablova i fazonskih komada bočne visine 60 mm.

Zajedno sa odgovarajućim materijalom za pričvršćivanje.

| | |
|---|---|
| A2 | Oplemenjeni čelik, nerđajući |
| 2B | svetlo, naknadno obrađeno |

### Matični podaci

| | |
|---|---|
| Broj artikla | 6067654 |
| Tip | RLVK 60 A2 |
| Oznaka 1 | Prava spojnica |
| Oznaka 2 | za nosače kablova |
| Proizvođač | OBO |
| Dimenzija | 60x100 |
| Boja | oplemenjeni čelik |
| Materijal | plemeniti čelik, nerđajući 1.4301 |
| Površina | svetlo, naknadno obrađeno |
| Standard za površinu | |
| Najmanja prodajna jedinica | 10 |
| Jedinica količine | Komad |
| Težina | 9,78 kg |
| Jedinica težine | kg/100 pari |
| CO2 otisak (GWP) od kolevke do kapije | 0,5964 kg CO2e / 1 Komad |

# Tehnicki list

## Brza spojnica A2

## Broj artikla: 6067654

### Dimenzije

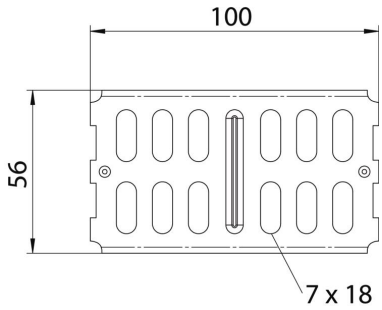


| | |
|---|---|
| Dimenzije | 100 x 56 |
| Dužina | 100 mm |
| Širina | 3,5 mm |
| Visina | 56 mm |
| Visina | 2 in |
| Debljina lima | 2 mm |

### Tehnički podaci

| | |
|---|---|
| Varijanta | Prava spojnica |
| Održavanje funkcionalnosti | ne |
| Odgovara za mrežasti nosač kablova | ne |
| Podobno za lestvičasti nosač kablova | ne |
| Odgovara za nosač kablova | da |
| Odgovara za visinu sistema nosača kablova | 60 mm |
| Spojnica zgloba horizontalna | ne |
| Spojnica zgloba vertikalna | ne |
| Usaglašeno sa ROHS | da |
| Nerđajući čelik, nagrižen | ne |
| Način povezivanja | Navojna spojnica |