# Tehnicki list

## Lestvičasti nosač kablova LG 60, 6 m VS A4

## Broj artikla: 6101223

Lestvičasti nosač kablova bočne visine 60 mm sa perforiranom bočnom stranom i zanitovanim, ka gore otvorenim C-profil-prečkama (varijanta VS).
Lestvičasti nosač kablova se isporučuje u preklopljenom stanju.

Odgovarajuću stezaljku tipa BS-H... možete pronaći u delu sa sistemima vertikalnih nosača.
Magnetna zaštita bez poklopca 10 dB, sa poklopcem 15 dB.

| | |
|---|---|
| A4 | Oplemenjeni čelik |
| 2B | svetlo, naknadno obrađeno |

### Matični podaci

| | |
|---|---|
| Broj artikla | 6101223 |
| Tip | LG 650 VS6 A4 |
| Oznaka 1 | Lestvičasti nosač kablova |
| Oznaka 2 | sa VS prečkom |
| Proizvođač | OBO |
| Dimenzija | 60x500x6000 |
| Boja | oplemenjeni čelik |
| Materijal | plemeniti čelik, nerđajući 1.4571 |
| Površina | svetlo, naknadno obrađeno |
| Standard za površinu | |
| Najmanja prodajna jedinica | 6 |
| Jedinica količine | Metar |
| Težina | 341,667 kg |
| Jedinica težine | kg/100 kom. |
| CO2 otisak (GWP) od kolevke do kapije | 17,2807 kg CO2e / 1 Metar |

# Tehnicki list

## Lestvičasti nosač kablova LG 60, 6 m VS A4

## Broj artikla: 6101223

### Dimenzije

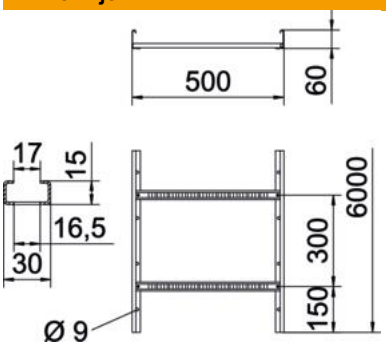


| | |
|---|---|
| Dimenzije | 60x500x6000 |
| Dužina | 6.000 mm |
| Širina | 500 mm |
| Visina | 60 mm |
| Dimenzija B | 500 mm |
| Dimenzija proreza prečke | 16,50 |

### Tehnički podaci

| | |
|---|---|
| Varijanta prečki | Profil perforiran |
| Varijanta bočne stranice | ravan profil |
| Pričvršćivanje pregrade | zanitovano |
| Vrsta pričvršćivanja montažnog sistema | Pod Plafon Zid |
| Održavanje funkcionalnosti | ne |
| Korisni presek | 248 cm² |
| Korisni presek | 24800 mm² |
| Usaglašeno sa ROHS | da |
| Nerđajući čelik, nagrižen | ne |
| Bočne perforacije | da |
| Rastojanje među prečkama | 300 mm |
| Izvedba-za velike raspone | ne |
| Debljina stranice | 1,5 mm |

# Tehnicki list

## Lestvičasti nosač kablova LG 60, 6 m VS A4

## Broj artikla: 6101223

### Zaťaženie

| | |
|---|---|
| primenjiva potporna rastojanja min. | 1,5 m |
| primenjiva potporna rastojanja maks. | 5 m |
| Rastojanje među konzolama 1,5m | 3,1 kN/m |
| Rastojanje među konzolama 2,0m | 2,25 kN/m |
| Rastojanje među konzolama 2,5m | 1,5 kN/m |
| Rastojanje među konzolama 3,0m | 1,1 kN/m |
| Rastojanje među konzolama 3,5m | 0,75 kN/m |
| Rastojanje među konzolama 4,0m | 0,45 kN/m |
| Rastojanje među konzolama 4,5m | 0,3 kN/m |
| Rastojanje među konzolama 5,0m | 0,15 kN/m |

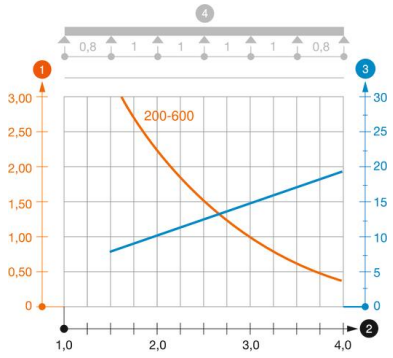


**Dijagram opterećenja lestvičastog nosača kablova tipa LG 60 VS**

1. Dozvoljeno opterećenje nosača kablova / lestvičastih nosača kablova u kN/m bez dodatnog
2. Rastojanje između oslonaca u m
3. Defleksija nosača kablova u mm uz dozvoljenih kN/m
4. Šema opterećenja prilikom testiranja

Kriva opterećenja sa širinama nosača/lestvičastih nosača kablova u mm

Kriva defleksije stranice u zavisnosti od potpornog raspona