Tehnicki list

Lestvičasti nosač kablova LG 60, 6 m VS A4

Broj artikla: 6101232

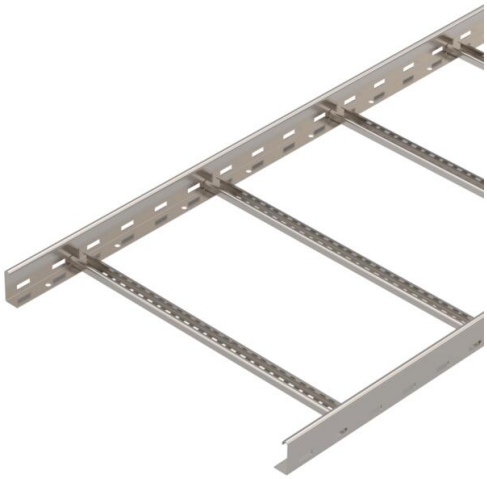

Lestvičasti nosač kablova bočne visine 60 mm sa perforiranom bočnom stranom i zanitovanim, ka gore otvorenim C-profil-prečkama (varijanta VS).
Lestvičasti nosač kablova se isporučuje u preklopljenom stanju.

Odgovarajuću stezaljku tipa BS-H... možete pronaći u delu sa sistemima vertikalnih nosača.
Magnetna zaštita bez poklopca 10 dB, sa poklopcem 15 dB.

A4	Oplemenjeni čelik
2B	svetlo, naknadno obrađeno

Matični podaci

Broj artikla	6101232
Tip	LG 660 VS6 A4
Oznaka 1	Lestvičasti nosač kablova
Oznaka 2	sa VS prečkom
Proizvođač	OBO
Dimenzija	60x600x6000
Boja	oplemenjeni čelik
Materijal	plemeniti čelik, nerđajući 1.4571
Površina	svetlo, naknadno obrađeno
Standard za površinu	
Najmanja prodajna jedinica	6
Jedinica količine	Metar
Težina	354 kg
Jedinica težine	kg/100 kom.
CO2 otisak (GWP) od kolevke do kapije	18,4526 kg CO2e / 1 Metar

Tehnicki list

Lestvičasti nosač kablova LG 60, 6 m VS A4

Broj artikla: 6101232

Dimenzije

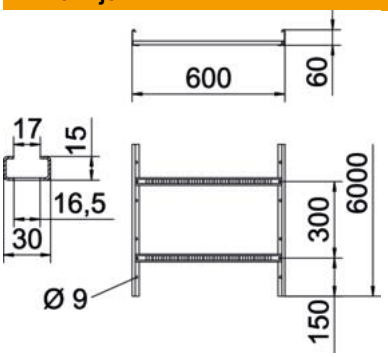

Dimenzije	60x600x6000
Dužina	6.000 mm
Širina	600 mm
Visina	60 mm
Dimenzija B	600 mm
Dimenzija proreza prečke	17,00

Tehnički podaci

Varijanta prečki	Profil perforiran
Varijanta bočne stranice	ravan profil
Pričvršćivanje pregrade	zanitovano
Vrsta pričvršćivanja montažnog sistema	Pod Plafon Zid
Održavanje funkcionalnosti	ne
Korisni presek	298 cm²
Korisni presek	29800 mm²
Usaglašeno sa ROHS	da
Nerđajući čelik, nagrižen	ne
Bočne perforacije	da
Rastojanje među prečkama	300 mm
Izvedba-za velike raspone	ne
Debljina stranice	1,5 mm

Tehnicki list

Lestvičasti nosač kablova LG 60, 6 m VS A4

Broj artikla: 6101232

Zaťaženie

primenjiva potporna rastojanja min.	1,5 m
primenjiva potporna rastojanja maks.	5 m
Rastojanje među konzolama 1,5m	3,1 kN/m
Rastojanje među konzolama 2,0m	2,25 kN/m
Rastojanje među konzolama 2,5m	1,5 kN/m
Rastojanje među konzolama 3,0m	1,1 kN/m
Rastojanje među konzolama 3,5m	0,75 kN/m
Rastojanje među konzolama 4,0m	0,45 kN/m
Rastojanje među konzolama 4,5m	0,3 kN/m
Rastojanje među konzolama 5,0m	0,15 kN/m

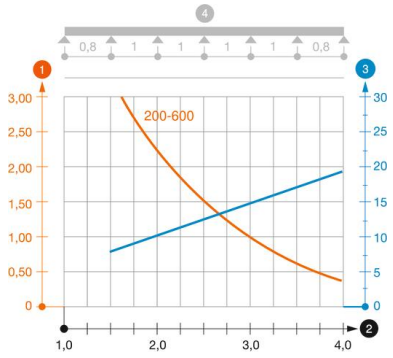

Dijagram opterećenja lestvičastog nosača kablova tipa LG 60 VS

1. Dozvoljeno opterećenje nosača kablova / lestvičastih nosača kablova u kN/m bez dodatnog
2. Rastojanje između oslonaca u m
3. Defleksija nosača kablova u mm uz dozvoljenih kN/m
4. Šema opterećenja prilikom testiranja

Kriva opterećenja sa širinama nosača/lestvičastih nosača kablova u mm

Kriva defleksije stranice u zavisnosti od potpornog raspona