Tehnicki list

HDMI priključak, 1 modul, kosi izlaz, kao navojni priključak

Broj artikla: 6104814

Multimedia nosač sa HDMI utičnicom, kosi izlaz za kabl, sa poljem za natpise, HDMI utičnica sa navojnim priključkom. Ploča nosača sa uskočnim pričvršćivanjem, pogodna za vodoravnu i uspravnu ugradnju u sistemsko okruženje.

PC polikarbonat

Matični podaci

Broj artikla	6104814
Tip	MTS-HD S RW1
Oznaka 1	HDMI utičnica
Oznaka 2	sa vijčanom vezom
Proizvođač	OBO
Dimenzija	45x45mm
Boja	čisto bela; RAL 9010
Materijal	Polikarbonat
Najmanja prodajna jedinica	1
Jedinica količine	Komad
Težina	3,4 kg
Jedinica težine	kg/100 pari
CO2 otisak (GWP) od kolevke do kapije	0,4947 kg CO2e / 1 Komad

Tehnicki list

HDMI priključak, 1 modul, kosi izlaz, kao navojni priključak

Broj artikla: 6104814

Dimenzije

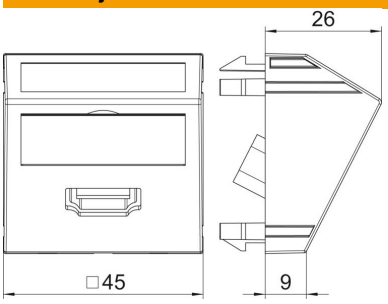

Širina	45 mm
Visina	45 mm

Tehnički podaci

Broj jedinica	1
Varijanta površine	mat
Vrsta pričvršćivanja	uskočno
Polje za natpise	sa poljem za natpise
bez halogena	da
Preklopni poklopac	ne
Luster-klema	ne
Sa natpisom	ne
Sa zaštitom od prašine	ne
Usaglašeno sa ROHS	da
Vrsta zaštite	IP20
Dubina	26 mm
Noseći prsten	ne
Providno	ne
Primena	HDMI
Mogućnost rasterećenja vučne sile	ne
Sastavljanje	Osnovni element s centralnim poklopcem