Tehnicki list

Spojnica kanala i lajsna praga

Broj artikla: 6113024

Spojnica kanala za donji deo Rapid 45-2 parapetnih kanala za sakrivanje isečenih ivica i za besprekorno spajanje segmenata kanala. Spojnice kanala se montiraju uklopno. Odgovara za širine kanala 100 i 165 mm.

PC/ABS Polikarbonat/Akrilnitril-Butadien-Stirol

Matični podaci

Broj artikla	6113024
Tip	GK-KS45-1AL
Oznaka 1	Poklopac praga - spojnica
Oznaka 2	za Rapid 45-2 100 i 165
Proizvođač	OBO
Dimenzija	168x55x15
Boja	aluminijum
Materijal	Polikarbonat/akrilnitril-butadien-stirol
Najmanja prodajna jedinica	1
Jedinica količine	Komad
Težina	0,58 kg
Jedinica težine	kg/100 pari
CO2 otisak (GWP) od kolevke do kapije	0,0976 kg CO2e / 1 Komad

Tehnicki list

Spojnica kanala i lajsna praga

Broj artikla: 6113024

Dimenzije

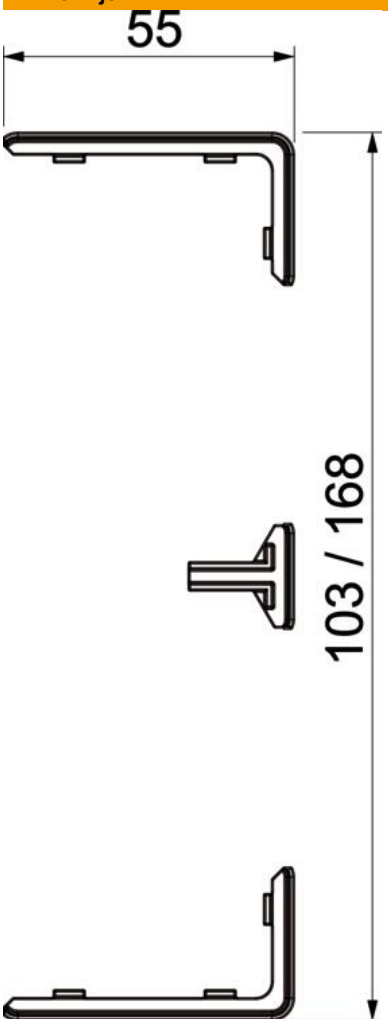

Dužina	15 mm
Širina	55 mm
Visina	27 mm

Tehnicki list

Spojnica kanala i lajsna praga

Broj artikla: 6113024

Tehnički podaci

Varijanta	Kaširanje reza kanala
Vrsta pričvršćivanja	Guranje (pre montaže)
Oblik	simetrično
za širinu kanala	100,17 mm
za visinu kanala	53 mm
bez halogena	da
Širina poklopca	45 mm
Usaglašeno sa ROHS	da
Vrsta zaštite	IP40
Stepen zaštite IK-kod	IK08
Temperaturna oblast primene maks.	60 °C
Temperaturna oblast primene min.	-15 °C