Tehnicki list

Unutrašnji ugao, za parapetni kanal Rapid 45-2, tip GK-53100

Broj artikla: 6113062

90° Unutrašnji ugao za promenu pravca parapetnih kanala Rapid 45-2.

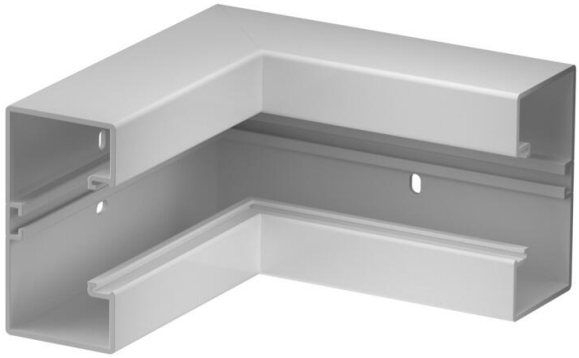

PVC polivinil-hlorid

Matični podaci

Broj artikla	6113062
Tip	GK-IS53100LGR
Oznaka 1	Unutrašnji ugao
Oznaka 2	kruti oblik
Proizvođač	OBO
Dimenzija	175x175x100
Boja	svetlo siva; RAL 7035
Materijal	Polivinil-hlorid
Najmanja prodajna jedinica	1
Jedinica količine	Komad
Težina	34,2 kg
Jedinica težine	kg/100 pari
CO2 otisak (GWP) od kolevke do kapije	1,6295 kg CO2e / 1 Komad

Tehnicki list

Unutrašnji ugao, za parapetni kanal Rapid 45-2, tip GK-53100

Broj artikla: 6113062

Dimenzije

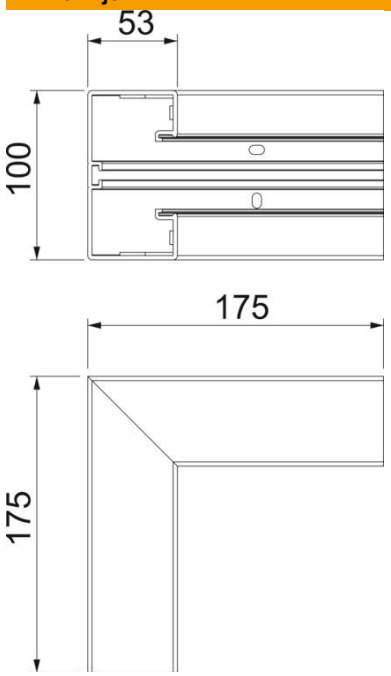

Dužina	175 mm
Širina	100 mm
Visina	53 mm

Tehnički podaci

Broj poklopaca	1
Varijanta	Kućište
Oblik	simetrično
za dimenzije kanala	53 x 100 mm
za širinu kanala	100 mm
za visinu kanala	53 mm
bez halogena	ne
Klema za kablove	ne
Spojnica kanala	ne
Način montaže poklopaca	nalazi se unutra
Montažna perforacija u podu	da
Širina poklopca	45 mm
Širina poklopca 2	0 mm
Širina poklopca 3	0 mm
Vrsta zaštite	IP40
Zaštitna folija	da
Stepen zaštite IK-kod	IK08
Temperaturna oblast primene maks.	60 °C
Temperaturna oblast primene min.	-15 °C
Oblast ugla maks.	90 mm
Oblast ugla min.	90 mm