Tehnicki list

Ravni kut, za parapetni kanal Rapid 45-2, tip GKH-53100

Broj artikla: 6113085

Poklopac i donji deo kanala sa podnom perforacijom, za direktnu zidnu montažu. Prilikom instalacije obratiti pažnju na to da se koriste isključivo bezhalogeni materijali

PC/ ABS Polikarbonat/Akrilnitril-Butadien-Stirol

Matični podaci

Broj artikla	6113085
Tip	GKH-FS53100RW
Oznaka 1	Ravan ugao
Oznaka 2	kruti oblik
Proizvođač	OBO
Dimenzija	200x200x100
Boja	čisto bela; RAL 9010
Materijal	Polikarbonat/akrilnitril-butadien-stirol
Najmanja prodajna jedinica	1
Jedinica količine	Komad
Težina	36,4 kg
Jedinica težine	kg/100 pari
CO2 otisak (GWP) od kolevke do kapije	3,4263 kg CO2e / 1 Komad

Tehnicki list

Ravni kut, za parapetni kanal Rapid 45-2, tip GKH-53100

Broj artikla: 6113085

Dimenzije

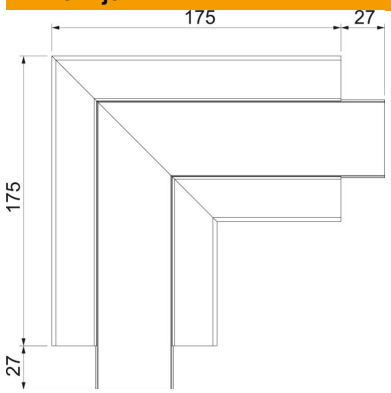

Dužina	175 mm
Širina	100 mm
Visina	53 mm

Tehnički podaci

Broj poklopaca	1
za širinu kanala	100 mm
za visinu kanala	53 mm
bez halogena	da
Klema za kablove	ne
Spojnica kanala	ne
Širina poklopca	45 mm
Širina poklopca 2	0 mm
Širina poklopca 3	0 mm
Promena pravca	vertikalno uzlazno/silazno
Usaglašeno sa ROHS	da
Vrsta zaštite	IP40
Stepen zaštite IK-kod	IK08
Simetrično	da
Temperaturna oblast primene maks.	60 °C
Temperaturna oblast primene min.	-15 °C
Oblast ugla maks.	90 mm
Oblast ugla min.	90 mm