Tehnicki list

Unutarnji kut, za parapetni kanal Rapid 45-2, tip 53130

Broj artikla: 6113254

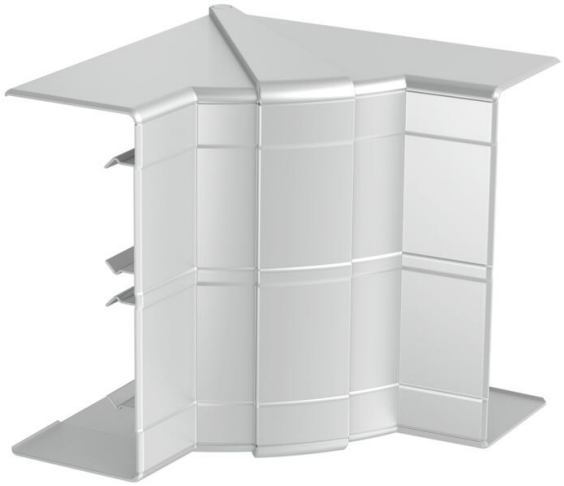

Unutrašnji ugao za promenu pravca parapetnih kanala Rapid 45-2. Fazonski komadi su varijabilno podesivi od 83° - 97°.

PC/ ABS Polikarbonat/Akrilnitril-Butadien-Stirol

Matični podaci

Broj artikla	6113254
Tip	GK-IH53130AL
Oznaka 1	Unutrašnji ugao
Oznaka 2	varijabilni
Proizvođač	OBO
Dimenzija	140x145x145
Boja	aluminijum
Materijal	Polikarbonat/akrilnitril-butadien-stirol
Najmanja prodajna jedinica	1
Jedinica količine	Komad
Težina	13,17 kg
Jedinica težine	kg/100 pari
CO2 otisak (GWP) od kolevke do kapije	0,7291 kg CO2e / 1 Komad

Tehnicki list

Unutarnji kut, za parapetni kanal Rapid 45-2, tip 53130

Broj artikla: 6113254

Dimenzije

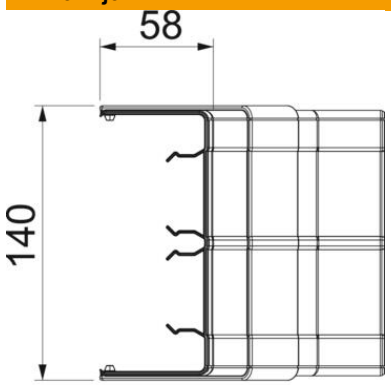

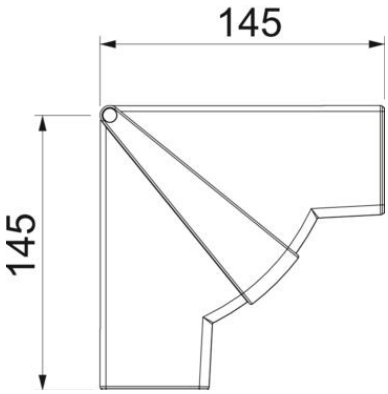

Dužina	145 mm
Širina	140 mm
Visina	58 mm

Tehnicki list

Unutarnji kut, za parapetni kanal Rapid 45-2, tip 53130

Broj artikla: 6113254

Tehnički podaci

Broj poklopaca	1
Varijanta	Fazonski komad poklopca
Oblik	simetrično
za dimenzije kanala	53 x 130 mm
za širinu kanala	130 mm
za visinu kanala	53 mm
bez halogena	da
Klema za kablove	ne
Spojnica kanala	ne
Način montaže poklopaca	prelazno
Montažna perforacija u podu	ne
Širina poklopca	0 mm
Širina poklopca 2	0 mm
Širina poklopca 3	0 mm
Usaglašeno sa ROHS	da
Vrsta zaštite	IP40
Zaštitna folija	ne
Stepen zaštite IK-kod	IK08
Temperaturna oblast primene maks.	60 °C
Temperaturna oblast primene min.	-15 °C
Oblast ugla maks.	97 mm
Oblast ugla min.	83 mm