Tehnicki list

Kanal, tip WDK-N 25040

Broj artikla: 6150632

Poklopac i donji deo kanala sa podnom perforacijom.
Pomoću eksera, WDK-kanal može kroz lajsnu za eksere direktno da se pričvrsti na zid.

PVC polivinil-hlorid

Matični podaci

Broj artikla	6150632
Tip	WDK-N25040CW
Oznaka 1	Zidni i plafonski kanal
Oznaka 2	sa pregradom i podnim otvorima
Proizvođač	OBO
Dimenzija	25x40x2000
Boja	krem-bela; RAL 9001
Materijal	Polivinil-hlorid
Najmanja prodajna jedinica	2
Jedinica količine	Metar
Težina	36 kg
Jedinica težine	kg/100 kom.
CO2 otisak (GWP) od kolevke do kapije	0,7057 kg CO2e / 1 Metar

Tehnicki list

Kanal, tip WDK-N 25040

Broj artikla: 6150632

Dimenzije

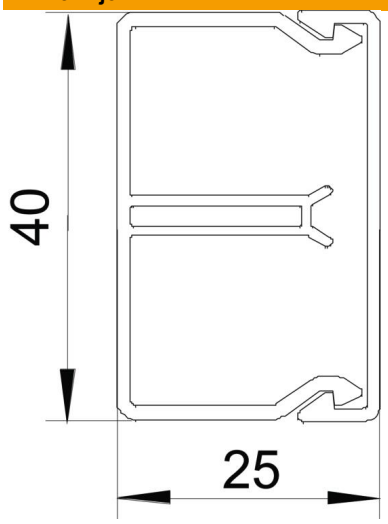

Dužina	2.000 mm
Širina	40 mm
Visina	25 mm

Tehnički podaci

Broj fiksnih pregradnih zidova	1
Broj provodnika NYM 3 x 1,5 mm² Ø 10,5 mm (bez kutije)	4
Broj provodnika NYM 3 x 2,5 mm² Ø 11,5 mm (bez kutije)	2
Broj provodnika NYM 5 x 1,5 mm² Ø 12,0 mm (bez kutije)	2
Broj dodatnih pregradnih zidova	0
Varijanta poklopca kablovskih kanala	nepričvršćeno
Vrsta pričvršćivanja	Lajsna za eksere i perforacija donjeg dela
Održavanje funkcionalnosti	ne
bez halogena	ne
Klema za kablove	ne
Spojnica kanala	ne
Isporuka u koturima	ne
Korisni presek	755 mm²
Usaglašeno sa ROHS	da
Vrsta zaštite	IP30
Zaštitna folija	ne
Stepen zaštite IK-kod	IK04
Temperaturna oblast primene maks.	60 °C
Temperaturna oblast primene min.	-5 °C