Tehnicki list

Kanal za ožičenje, tip LK4 60120

Broj artikla: 6178039

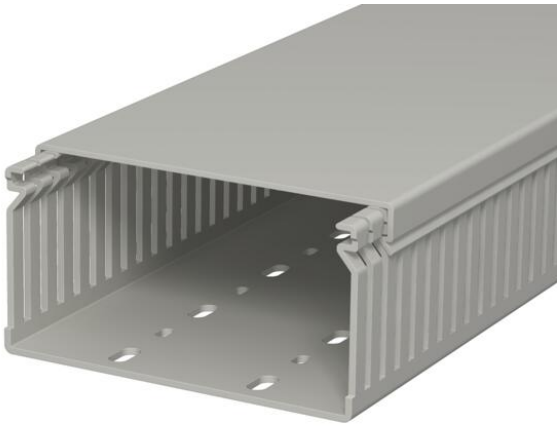

Kanal za ožičenje uključujući gornje i donje perforacije za horizontalno i vertikalno polaganje električnih kablova i vodova u kontrolnom ormaru. Dizajniran kao metrički kanal. Nominalna dimenzija sistemske veličine odgovara unutrašnjoj dimenziji kanala. Mreže se razbijaju bez alata. Ugradnja u ravni sa podom je moguća korišćenjem unapred određenih tačaka loma. Ispitano prema DIN EN 50085-2-3. Specijalne dužine na zahtev.

PVC polivinil-hlorid

Matični podaci

Broj artikla	6178039
Tip	LK4 60120
Oznaka 1	Kanal za ožičenje
Proizvođač	OBO
Dimenzija	60x120x2000
Boja	kameno sivo; RAL 7030
Materijal	Polivinil-hlorid
Najmanja prodajna jedinica	2
Jedinica količine	Metar
Težina	117 kg
Jedinica težine	kg/100 kom.
CO2 otisak (GWP) od kolevke do kapije	2,7547 kg CO2e / 1 Metar

Tehnicki list

Kanal za ožičenje, tip LK4 60120

Broj artikla: 6178039

Dimenzije

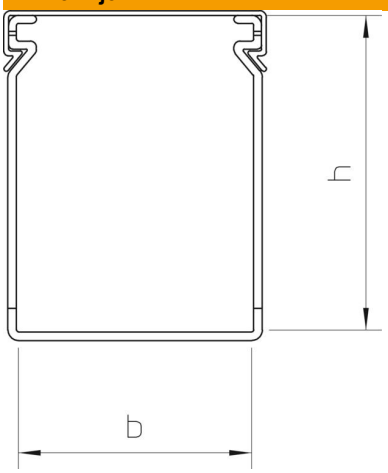

Dužina	2.000 mm
Širina	120 mm
Visina	60 mm

Tehnički podaci

Varijanta bočnog zida	sa prorezom
Vrsta pričvršćivanja	Podna perforacija
Fleksibilno	ne
bez halogena	ne
Otporno na lutajuću struju	da
Sa poklopcem	da
Korisni presek	69,69 cm²
Usaglašeno sa ROHS	da
Razmak proreza	10 mm
Širina proreza	4 mm
Sam se gasi	da
Temperaturna oblast primene maks.	60 °C
Temperaturna oblast primene min.	-5 °C